Ikegami

SECURITY SOLUTION PRODUCTS CATALOGUE

セキュリティ製品 総合カタログ

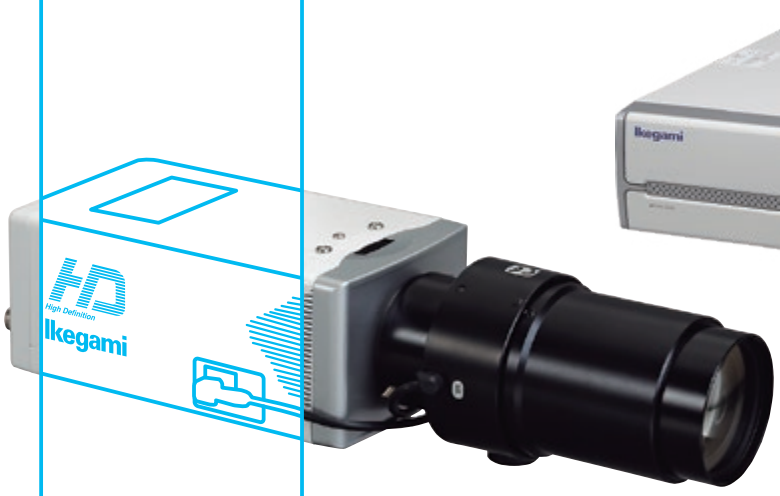

EYES on YOUR SAFETY

EYES on YOUR SAFETY

Ikegami はセキュリティの世界のパイオニア企業として、放送業界で培った高度な技術とノウハウをベースに、社会インフラを支え続けています。
ハイエンドからローエンドまでさまざまなニーズに対し、未来につながる技術動向も集約しながら、質の高い製品とサービスを提供していきます。
高度な映像技術で安全・安心を見守り続けるあなたの“目”になりたい。それが「映像技術のプロ」である私たちの想いです。

映像技術のプロとして、夢を形にし続ける。

日本のみならず世界中の放送局で活躍する Ikegami ブランド。
放送局にとってなくてはならないメーカーとして、常に最先端のテクノロジーを追求してきました。
技術のコアとなるのは IP＆T（Image：撮像、Process：画像処理、Transmission：伝送）。
それぞれの技術を昇華させ、周辺・関連技術と融合させることで、お客様の様々なご要望に応え続けていきます。

撮 像 Image

画像処理 Process

伝 送 Transmission

SECURITY SOLUTION PRODUCTS CATALOGUE

セキュリティ製品 総合カタログ

C O N T E N T S

03 SECURITY SOLUTION

07 ■ ネットワークカメラ
09 フルHD ボックス型 IPD-BX250
09 フルHD ミニドーム型パン・チルトタイプ IPD-PT210-A TypeZ
10 フルHD 耐衝撃性ドーム型バンダルタイプ IPD-VR210-A
10 フルHD 屋外ハウジング一体型バレットタイプ IPD-BL210-A
11 フルHD ドーム型コンビネーション 吊り下げタイプ IPD-SP250T
11 フルHD ドーム型コンビネーション 埋め込みタイプ IPD-SP250U
12 ネットワークレコーダ 8CH／16CH INR-1208P(8CH)／1216P(16CH)

13 ■ コンビネーションカメラ
13 フルHD 屋外耐環境型 PTC-113Ⅱ-HDIP
14 フルHD 超高感度屋外耐環境型 PCS-7700HD
14 屋外耐環境型 PCS-79

15 ■ カラーカメラ
15 フルHD 高感度 ボックス型 ISD-890
16 フルHD 超高感度 ボックス型 ISD-2700HD
16 フルHD 高感度 ボックス型 ISD-240HD
16 HD 延長伝送機能付き映像制御器 IMD-202

17 ■ カメラアクセサリ
17 レンズ
18 カメラホルダ
18 カメラハウジング 屋外用
19 レンズチューブ／カメラハウジング 水冷
20 カメラハウジング 水冷／空冷

21 ■ 周辺機器
21 ネットワークエンコーダ／デコーダ
23 IP多画面表示ユニット
23 IPタッチパネル操作器
24 ネットワークレコーダ
24 統合監視ソフトウェア
25 ネットワーク周辺機器

27 PRODUCTS LINE UP
31 カメラ＋オプション 組み合わせチャート
33 用語解説

SECURITY SOLUTION

状況を「見る」ことだけに活用されていた監視カメラは、記録、
システム化、ネットワーク化へと進化を続けています。
画質の向上に力を注ぎ、各種センサや画像処理技術も含め
確かなSI力で多様なお客様のニーズに応えます。

ネットワークカメラ 》P.07
コンビネーションカメラ 》P.13
カラーカメラ 》P.15
周辺機器 》P.21

店舗向け監視カメラシステム

各カメラとLANケーブルを繋ぐだけで簡単に映像、音声の長時間記録が可能です。
パソコン用マウスでの簡単操作や、ミニドームカメラはパンチルトズーム操作も可能です。

マンション・オフィスビル・施設向け監視カメラシステム

ネットワークレコーダ1台で最大16台のネットワークカメラの記録や再生、モニタリングを実現します。
マウスでの簡単な操作で動体検知などの各種設定も可能です。

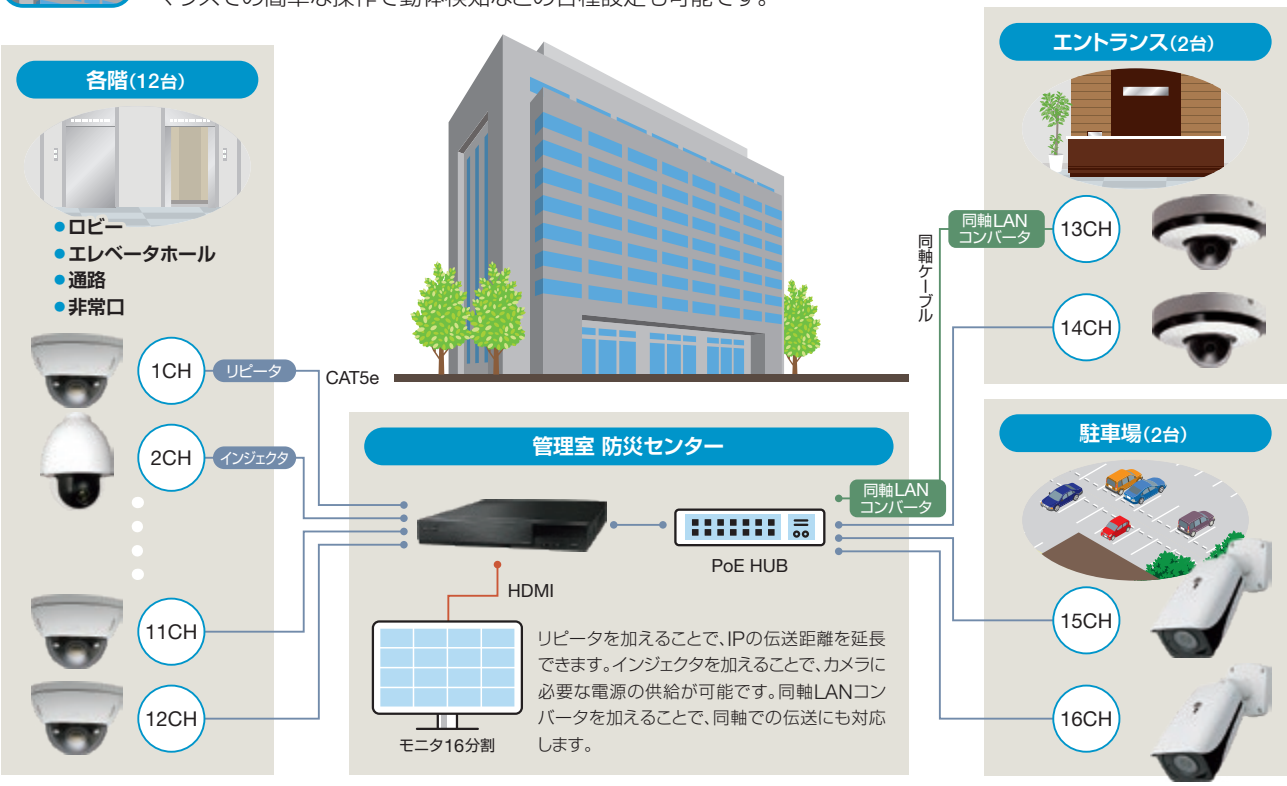

遠隔統合映像監視システム

複数台のネットワークレコーダをVPNや光ファイバーケーブルを介してLANを構築し、統合管理ソフトウェアにより制御・監視することで、大規模な監視システムの構築が可能です。企業などの各拠点を統括した映像監視を実現します。

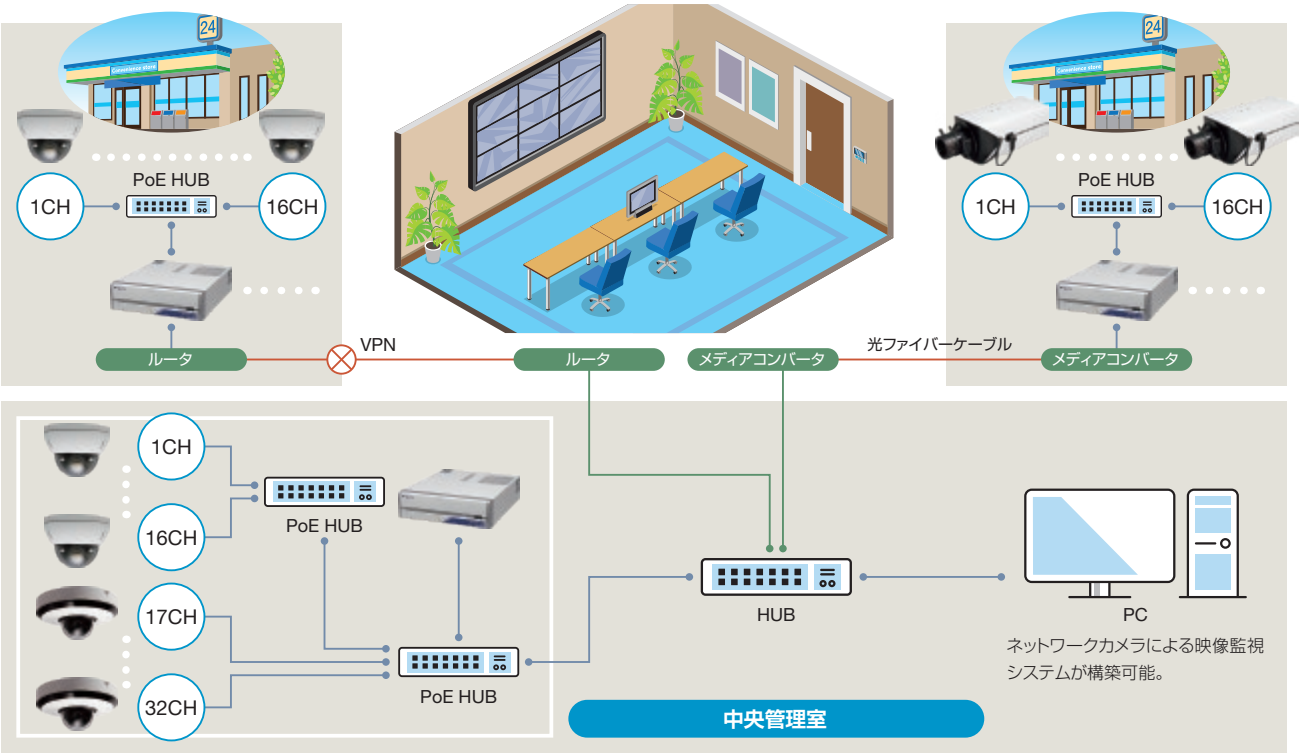

環境プラント向け映像監視システム

各工程の計器の数値や加工･処理状況、建物内外の様子をカメラで映し、監視するシステムです。
プラントの制御室をはじめ、各作業工程の現場、事務エリアなどでモニタリングします。

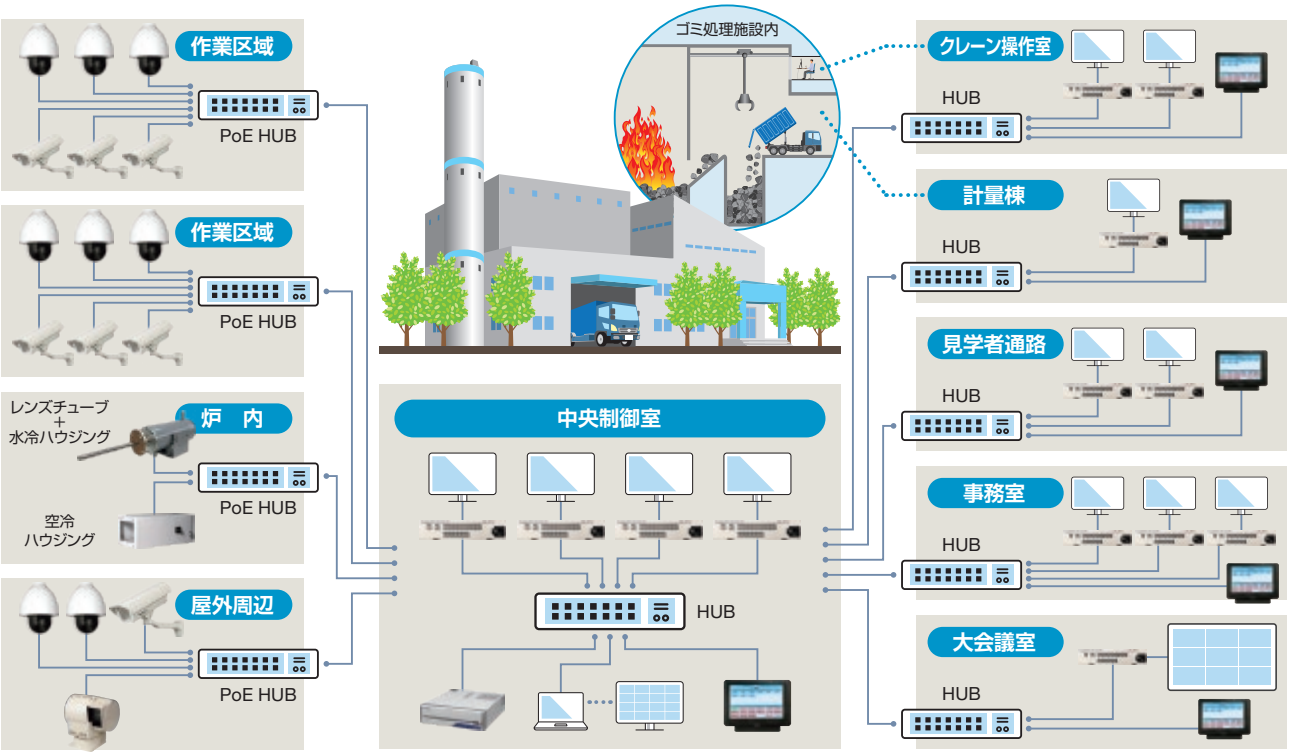

プラント向け映像監視システム

プラント内の事務所でプラント全体（製造、検査、出入口、駐車場等）をモニタリング･記録します。
各工程のモニタリングに加え、防犯も兼ねたシステムです。

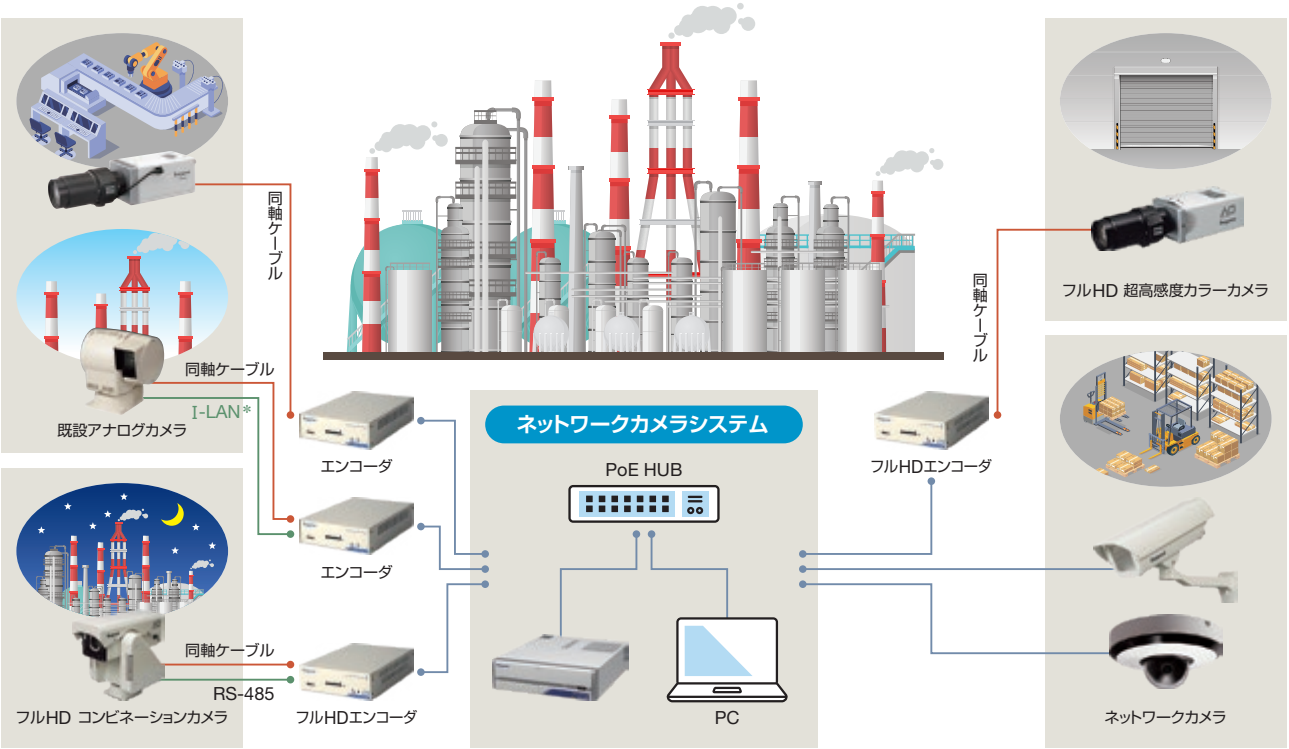

＊I-LAN：Ikegamiが開発した監視カメラ制御コマンド

公共向け映像監視システム

消防、河川、港湾等に、コンビネーションカメラなどを使って広域をカバーするシステムです。
監視環境ごとに最適なソリューションをご提案します。

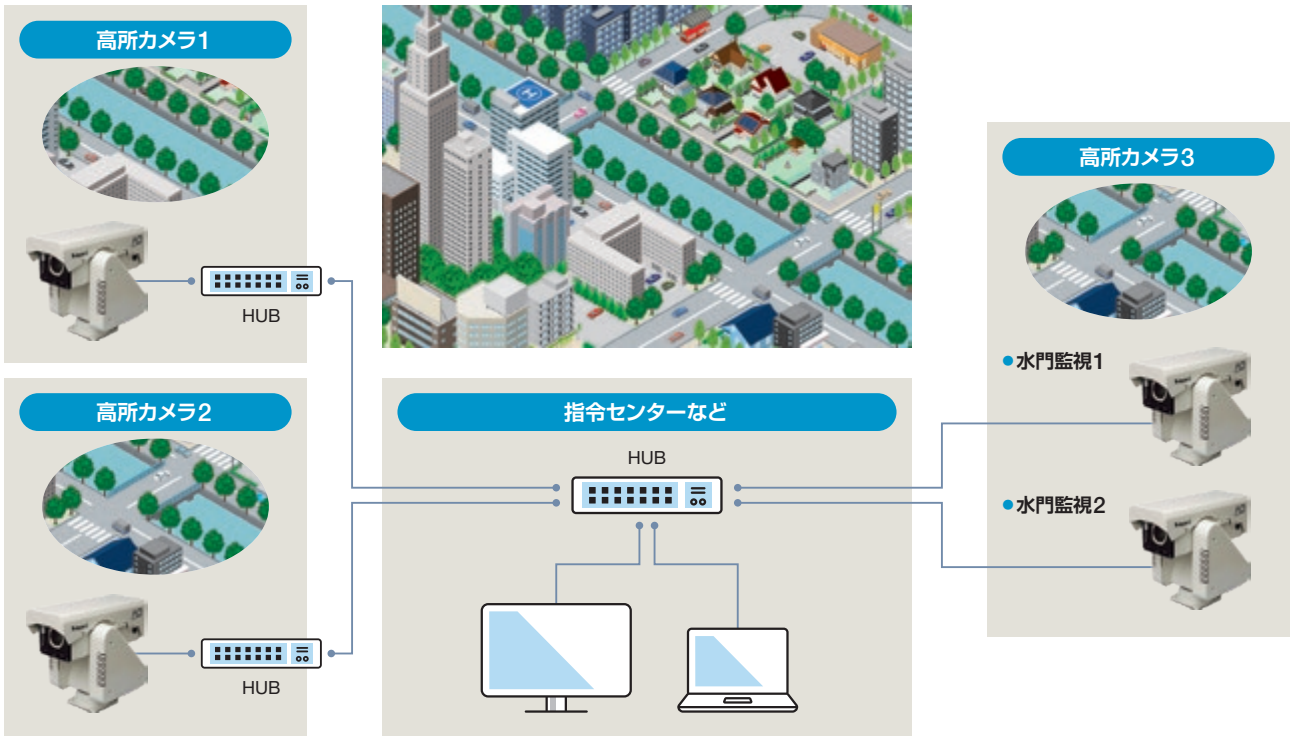

鉄道向け映像監視システム

安心･安全、定時運行に欠かせない車掌用ITVシステムなど、長年の実績と最新の技術を組み合わせ、
視認性と保守性を第一としたシステムをご提案します。

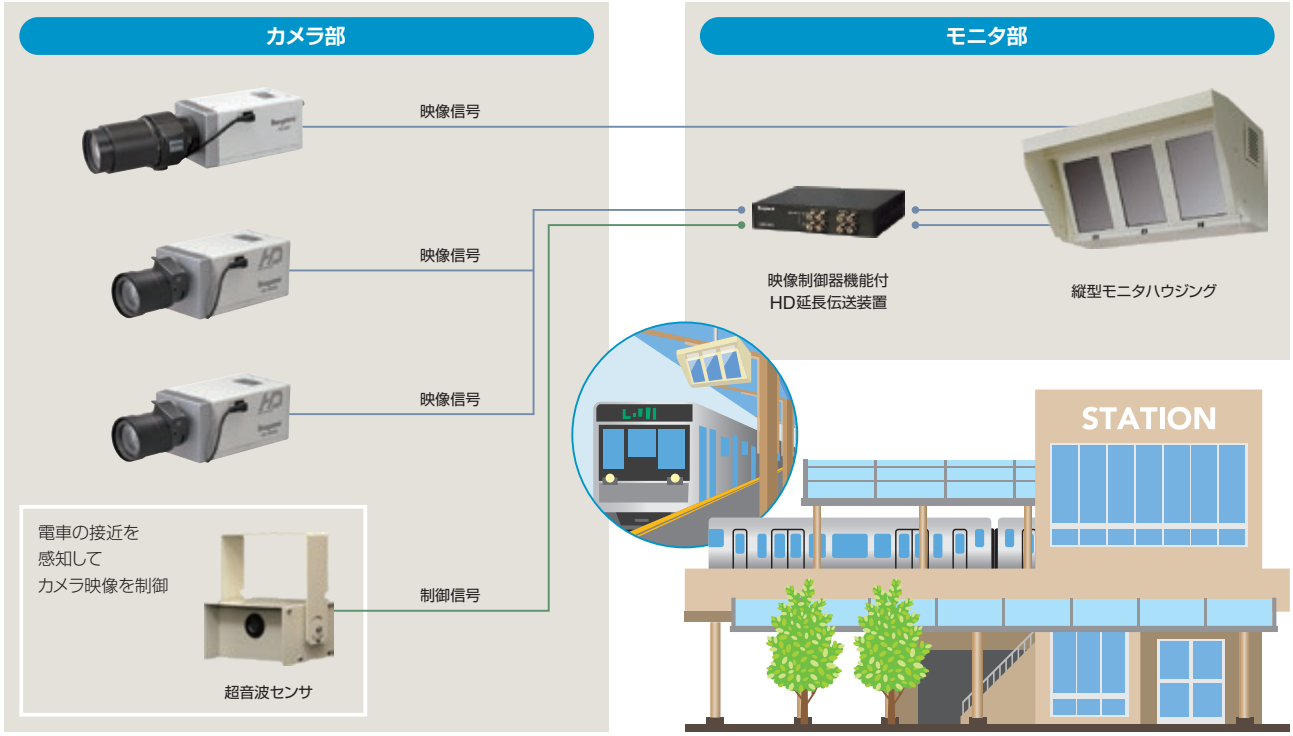

高機能を簡単に 安心がハッキリ見える

Ikegami 高画質·高感度·高効率圧縮·多機能ネットワークカメラ

IPD-210 / 250 series

使って安心、とっても簡単、はっきり見える。

Ikegamiのフル HD IPカメラシステム 5つの特徴

- かんたん設定·操作
- きめ細かな映像
- なめらかな映像
- いっぱい撮れる
- 省エネ·省スペース

コストパフォーマンスに優れた多機能カメラで、小規模から大規模システムまで幅広く対応可能です。

圧縮方式はH.265に対応

H.265 / H.264 MJPEG / H.264 JPEG

映像·音声を効率よく配信するため、コーデックは最新の圧縮方式のH.265対応。ブロックサイズの最適化技術により、高い圧縮率でも高画質の映像配信を実現しています。加えて、従来からの圧縮方式のH.264、MJPEGにも対応しているため、既存レコーダなどの設備を有効活用することもできます。

同等の画質でH.265はH.264の約1／2のデータ量になります。
ネットワークレコーダに記録する際には、H.264の約2倍の記録時間を実現します。

映像の変化の大きい領域と小さい領域で圧縮方法を最適化することで、高画質でありながら、データ量を少なく抑えることができます。

青枠部分の映像は変化が小さいため、データ量を少なく抑えられます。

解像度

映像のきめの細かさは「HD」「フルHD」「4K」の順に細かくなっていきます。
この映像のきめの細かさを表す数値が解像度です。

〈それぞれの解像度のピクセル数〉
HD ：1280× 720ピクセル
フルHD：1920×1080ピクセル
4K ：3840×2160ピクセル

防塵·防水性

IP67 / IP66

屋外用カメラは高い防塵・防水性を備え、悪天候に耐える高信頼性を確保しています。

IP67 粉塵が入らないよう保護され、水の強い直接噴流に耐えられる。
■IP67準拠 PTC-113Ⅱ-HDIP

IP66 粉塵が入らないよう保護され、直接水に沈めても浸水しない(規定値内)。
■IP66準拠 IPD-BL210-A、IPD-VR210-A、IPD-SP250T

※日本工業規格 JIS C 0920(2003)に基づき平易に記載。

耐衝撃性

IK10 / IK08

予期せぬ衝撃に遭遇してもモニタリングを継続できるよう耐衝撃性に優れたドームハウジングを採用しています。

IK10 40cmの高さから5kgの物体を落とした際の衝撃に耐えられる。
■IK10準拠 IPD-VR210-A、IPD-SP250T

IK08 29.5cmの高さから1.7kgの物体を落とした際の衝撃に耐えられる。
■IK08準拠 IPD-PT210-A TypeZ

※国際規格 IEC 62262(2002)に基づき平易に記載。

60 fps / 30 fps **フレームレート最大60fps／30fps**

PoE / PoE+ **電源PoE(IEEE 802.3af)**
PoE+(IEEE 802.3at)対応

高速パン・チルト

ネットワークレコーダのINR-1208P、INR-1216Pと接続することで、パン・チルトの操作がマウスで簡単に行えます。目的の被写体を素早く鮮明に映し出します。

■ 搭載機種　IPD-SP250T、IPD-SP250U
- パン：360°エンドレス
- チルト:−10°～90°
- 動作速度（プリセット動作時）：パン最大400°／秒 チルト最大300°／秒

■ 搭載機種　IPD-PT210-A TypeZ
- パン：0°～355°
- チルト：5°～90°
- 動作速度（プリセット動作時）：パン最大80°／秒 チルト最大40°／秒

光学30倍ズームレンズ搭載

広角から望遠まで多様な撮影条件や被写体に対応。遠くの被写体も大きく鮮明に映し出します。

■ 搭載機種　IPD-SP250T、IPD-SP250U
- 焦点距離：4.3～129mm

30倍ズーム

赤外線LED照明／スマートIR

赤外LED照明を搭載。照度0 lxの環境下であっても撮影（白黒映像）が可能です。スマートI Rの併用により、赤外線カメラ特有の白飛びを抑えます。

■ 搭載機種　IPD-BL210-A、IPD-VR210-A、IPD-PT210-A TypeZ

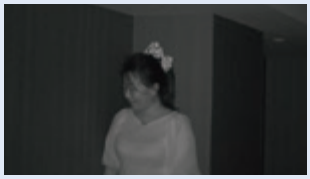

スマートIR オフ

スマートIR オン

電子感度アップ

最低被写体照度0.0160 lx／F1.2*（カラー：電子感度アップ10倍、出力50%〈IPD-BX250の場合〉）を実現。電子感度アップすることで暗がりでも明るく鮮明に映し出します。

電子感度アップ オフ

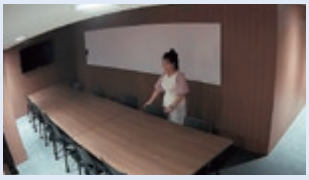

電子感度アップ オン

*IPD-PT210-A TypeZは、0.016 lx／F1.8（カラー:電子感度アップ30倍 出力50%）、
IPD-SP250Tは、0.001 lx／F1.6（カラー:電子感度アップ30倍 出力50%）、
IPD-SP250Uは、0.001 lx／F1.6（カラー:電子感度アップ30倍 出力50%）、
IPD-BL210-Aは、0.0050 lx／F1.5（カラー:電子感度アップ10倍 出力50%）

デイナイト機能

夜間は赤外線カットフィルタをオフにし入射光量を増やすことで、白黒映像で感度を上げることができます。昼間はカラー映像、夜間は白黒映像に自動で切り替わります。切り替えはオートまたはマニュアルの設定が可能です。

ワイドダイナミックレンジ

照度差の激しい逆光などの悪条件でも広いダイナミックレンジにより自然な映像で再現します。

WDR オフ

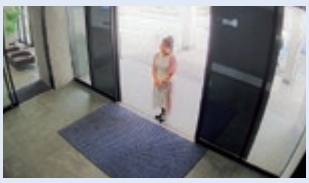

WDR オン

画角・フォーカスのリモート調整機構

集音マイク内蔵

動き検出機能

画面中の任意のエリアをマスクし、マスクエリアの映像を見えなくする機能

ネットワークカメラ フルHD ボックス型

IPD-BX250

フルHD（1920×1080）
高精細映像をネットワークで伝送

オープン価格［レンズ別売］

外観図（mm）

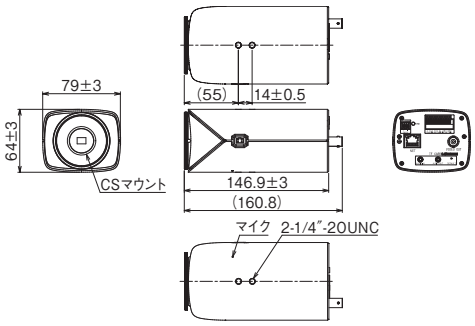

■ 定格／性能

撮像素子		1／2.7型 5M CMOS
走査方式		プログレッシブスキャン
同期方式		内部同期:Crystal-lock
最低被写体照度	カラー	0.129 lx／F1.2（電子感度アップOFF 出力50%） 0.0160 lx／F1.2（電子感度アップ10倍 出力50%）
	白黒	0.0210 lx／F1.2（電子感度アップOFF 出力25%） 0.0016 lx／F1.2（電子感度アップ10倍 出力25%）
映像圧縮方式		H.265／H.264／MJPEG （MJPEGは第2･第3ストリームのみ対応）
画像サイズ		2592×1944／2592×1520／2560×1440／ 2304×1296／1920×1080／1280×720／ 704×480／480×240／352×240
フレームレート		最大30fps
ネットワーク		Ethernet 10Base-T／100Base-TX
音声		内蔵マイク／1入力／1出力
アナログ映像出力		VBS ／75Ω（画角調整用）
レンズマウント		CSマウント（Cマウントアダプタ取付可能）
電源		PoE（IEEE 802.3af）
消費電力		約5.3W
動作周囲温度		−10～+50℃
動作周囲湿度		90%RH以下（非結露時）
外形寸法（突起部含まず）		W79×H64×D146.9mm
質量		約537g

ネットワークカメラ フルHD ミニドーム型パン･チルトタイプ

IPD-PT210-A TypeZ

周囲に配慮したコンパクトなボディ
パン･チルト･ズームを装備

天井取り付けアダプタ
PFA130-E
オープン価格

※カメラ取り付け時、カメラ画角に障害物が写りこむ場合などにご使用ください。

希望小売価格 160,000円（税抜）

外観図（mm）

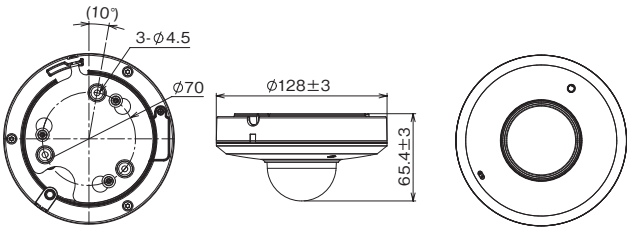

■ 定格／性能

撮像素子		1／2.8型 2M CMOS
走査方式		プログレッシブスキャン
同期方式		内部同期:Crystal-lock
最低被写体照度	カラー	0.064 lx／F1.8（電子感度アップOFF 出力50%） 0.016 lx／F1.8（電子感度アップ30倍 出力50%）
	白黒	0.0120 lx／F1.8（電子感度アップOFF 出力25%） 0.0027 lx／F1.8（電子感度アップ30倍 出力25%）
映像圧縮方式		H.265／H.264／MJPEG （MJPEGはSubStreamのみ対応）
画像サイズ		1920×1080／1280×720／704×480／352×240
フレームレート		最大30fps
ネットワーク		Ethernet 10Base-T／100Base-TX
音声		内蔵マイク
アナログ映像出力		—
レンズ部（組み込みレンズ）		ズーム機能:付き 焦点距離（f）:2.7～8.1mm／最大口径比（F）:1.8 画角:水平105.6°～35.2°／垂直56.6°～24.8°
電源		PoE（IEEE 802.3af）
消費電力		約13.3W（赤外照明使用時）
動作周囲温度		−10～+50℃
動作周囲湿度		90%RH以下（非結露時）
外形寸法（突起部含まず）		φ128×H63mm
質量		約535g

ネットワークカメラ フルHD 耐衝撃性ドーム型バンダルタイプ

IPD-VR210-A

屋外·防水·耐衝撃タイプ
赤外照明装備

天井埋め込み金具
PFB201C
オープン価格

希望小売価格 150,000円(税抜)

外観図(mm)

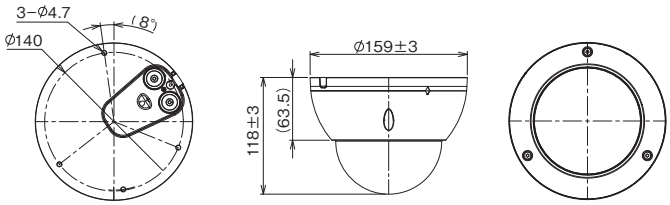

■ 定格／性能

撮像素子		1／2.8型 2M CMOS
走査方式		プログレッシブスキャン
同期方式		内部同期:Crystal-lock
最低被写体照度	カラー	0.050 lx／F1.5(電子感度アップOFF 出力50%) 0.0050 lx／F1.5(電子感度アップ10倍 出力50%)
	白黒	0.0079 lx／F1.5(電子感度アップOFF 出力25%) 0.00079 lx／F1.5(電子感度アップ10倍 出力25%)
映像圧縮方式		H.265／H.264／MJPEG (MJPEGはSubStreamのみ対応)
画像サイズ		1920×1080／1280×960／1280×720／ 704×480／640×480／352×240
フレームレート		最大30fps
ネットワーク		Ethernet 10Base-T／100Base-TX
音声		1入力／1出力
アナログ映像出力		VBS 1.0Vp-p／75Ω(画角調整用)
レンズ部(組み込みレンズ)		ズーム倍率:5倍 焦点距離(f) :2.7〜13.5mm／最大口径比(F) :1.5 画角:水平109°〜30°／垂直57°〜17°
電源		PoE(IEEE 802.3af)
消費電力		約11.8W
動作周囲温度		−30〜+50℃ (但し、−10℃以下は通電状態とする)
動作周囲湿度		90%RH以下(非結露時)
外形寸法(突起部含まず)		φ159×H118mm
質量		約912g

ネットワークカメラ フルHD 屋外ハウジング一体型バレットタイプ

IPD-BL210-A

屋外·防水タイプ
赤外照明装備

ジャンクションボックス
PFA121
オープン価格

希望小売価格 170,000円(税抜)

外観図(mm)

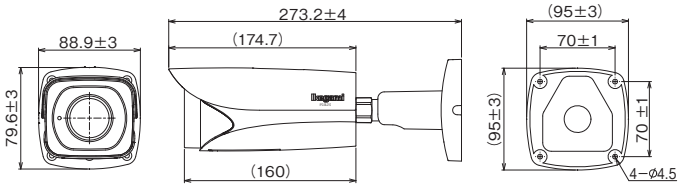

■ 定格／性能

撮像素子		1／2.8型 2M CMOS
走査方式		プログレッシブスキャン
同期方式		内部同期:Crystal-lock
最低被写体照度	カラー	0.050 lx／F1.5(電子感度アップOFF 出力50%) 0.0050 lx／F1.5(電子感度アップ10倍 出力50%)
	白黒	0.0079 lx／F1.5(電子感度アップOFF 出力25%) 0.00079 lx／F1.5(電子感度アップ10倍 出力25%)
映像圧縮方式		H.265／H.264／MJPEG (MJPEGはSubStreamのみ対応)
画像サイズ		1920×1080／1280×960／1280×720／ 704×480／640×480／352×240
フレームレート		最大30fps
ネットワーク		Ethernet 10Base-T／100Base-TX
音声		1入力／1出力
アナログ映像出力		—
レンズ部(組み込みレンズ)		ズーム倍率:5倍 焦点距離(f) :2.7〜13.5mm／最大口径比(F) :1.5 画角:水平109°〜30°／垂直57°〜17°
電源		PoE(IEEE 802.3af)
消費電力		約10.3W(赤外照明使用時)
動作周囲温度		−30〜+50℃ (但し、−10℃以下は通電状態とする)
動作周囲湿度		90%RH以下(非結露時)
外形寸法(突起部含まず)		W95×H95×D273.2mm
質量		約1.1kg

ネットワークカメラ フルHD ドーム型コンビネーション 吊り下げタイプ

IPD-SP250T IP

屋外対応 吊り下げタイプ
30倍光学ズームレンズ
高速パン･チルト･ズーム装備

オープン価格

外観図(mm)

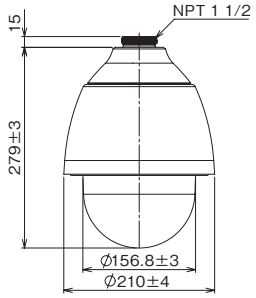

吊り下げ金具(ストレート)
P-STA-00
オープン価格

吊り下げ金具(L字タイプ)
P-MP5-04
オープン価格

ジャンクションボックス
JB-100
オープン価格

■ 定格／性能

撮像素子		1／2.8型 2M CMOS
走査方式		プログレッシブスキャン
同期方式		内部同期:Crystal-lock
最低被写体照度	カラー	0.060 lx／F1.6(電子感度アップOFF 出力50%) 0.001 lx／F1.6(電子感度アップ30倍 出力50%)
	白黒	0.007 lx／F1.6(電子感度アップOFF 出力25%) 0.00020 lx／F1.6(電子感度アップ30倍 出力25%)
映像圧縮方式		H.265／H.264／MJPEG
画像サイズ		1920×1080／1280×1024／1280×720／800×600／720×480／1024×768／640×480／352×240／320×240
フレームレート		最大60fps
ネットワーク		Ethernet 10Base-T／100Base-TX
音声		1入力／1出力
アナログ映像出力		VBS 1.0Vp-p／75Ω(画角調整用)
レンズ部(組み込みレンズ)		ズーム倍率:30倍 焦点距離(f) :4.3～129mm／最大口径比(F) :1.6 画角:水平59.0°～2.4°／垂直35.2°～1.4°
電源		PoE+(IEEE 802.3at)
消費電力		約21W(ヒーター使用時)
動作周囲温度		−30～+50℃ (但し、−10℃以下は通電状態とする)
動作周囲湿度		90%RH以下(非結露時)
外形寸法(突起部含まず)		φ210×H279mm
質量		約3.2kg

ネットワークカメラ フルHD ドーム型コンビネーション 埋め込みタイプ

IPD-SP250U IP

周囲に配慮した埋め込みタイプ
30倍光学ズームレンズ
高速パン･チルト･ズーム装備

オープン価格

外観図(mm)

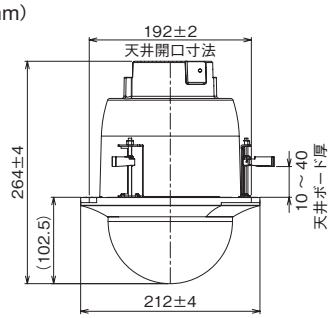

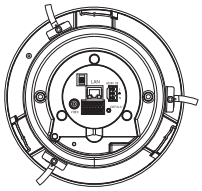

■ 定格／性能

撮像素子		1／2.8型 2M CMOS
走査方式		プログレッシブスキャン
同期方式		内部同期:Crystal-lock
最低被写体照度	カラー	0.060 lx／F1.6(電子感度アップOFF 出力50%) 0.001 lx／F1.6(電子感度アップ30倍 出力50%)
	白黒	0.007 lx／F1.6(電子感度アップOFF 出力25%) 0.00020 lx／F1.6(電子感度アップ30倍 出力25%)
映像圧縮方式		H.265／H.264／MJPEG
画像サイズ		1920×1080／1280×1024／1280×720／800×600／720×480／1024×768／640×480／352×240／320×240
フレームレート		最大60fps
ネットワーク		Ethernet 10Base-T／100Base-TX
音声		1入力／1出力
アナログ映像出力		VBS 1.0Vp-p／75Ω(画角調整用)
レンズ部(組み込みレンズ)		ズーム倍率:30倍 焦点距離(f) :4.3～129mm／最大口径比(F) :1.6 画角:水平59.0°～2.4°／垂直35.2°～1.4°
電源		PoE+(IEEE 802.3at)
消費電力		約11W
動作周囲温度		−10～+50℃
動作周囲湿度		90%RH以下(非結露時)
外形寸法(突起部含まず)		φ212×H264mm
質量		約2.7kg

高画質・多機能ネットワークレコーダ IP 4K

ネットワークレコーダ 8CH／16CH

INR-1208P(8CH)
INR-1216P(16CH)

カメラと接続するだけの簡単設定
PoE HUBを内蔵

最大16台のネットワークカメラの映像と音声をハードディスクに記録するネットワークレコーダです。画像サイズは4Kに対応。記録したデータの検索や多画面での再生など、映像を監視する際の運用性を考えた多くの機能を備えています。

高精細・高画質 IP 4K

4Kモニタ出力(HDMI)を備え、ライブ映像や録画映像を高精細に表示できます。

多彩な映像表示

表示は、1画面または4、8、9、16分割画面から選択できます。
(INR-1208Pは8分割まで)

16分割

9分割

4分割

映像のバックアップも簡単

記録した映像をUSBメモリにコピーし、専用ソフトウェアにて再生できます。

設定不要の簡単接続(機器接続例)

パソコンを使用したIPアドレスの設定が不要なため、専門知識がなくても設置が可能です。レコーダ背面のPoEポート番号と表示されるカメラチャンネルの番号が同じなので、従来のアナログによる映像監視システムのように簡単に設置できます。

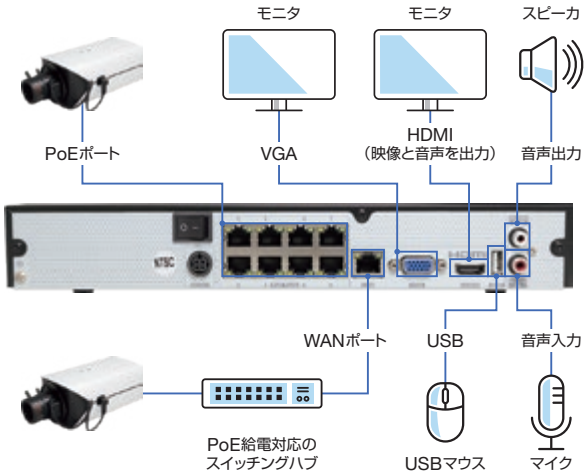

INR-1208P
オープン価格

INR-1216P
オープン価格

外観図(mm)

INR-1208P

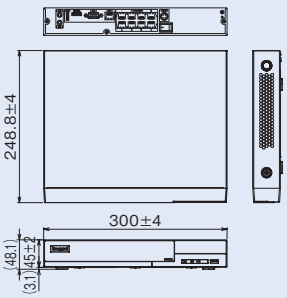

INR-1216P

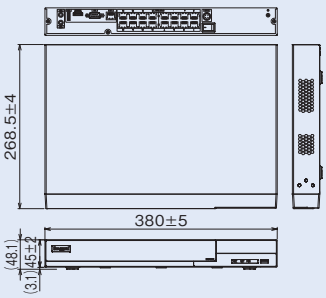

■ 定格／性能

	INR-1208P	INR-1216P
HDD	4TB(4TB×1)	8TB(4TB×2)
対応画像圧縮方式	H.265／H.264	
IPカメラ入力	最大8台	最大16台
画像サイズ	4K(3840×2160)／1080p(1920×1080)／720p(1280×1024)	
映像出力	HDMI／VGA	
ビットレート	最大80Mbps	最大96Mbps
外部インターフェース	Network ：1ポート RJ-45 USB ：2ポート USB2.0(前面×1 背面×1) HDMI ：1ポート VGA ：1ポート AUDIO IN ：1入力 RCA 赤 AUDIO OUT ：1出力 RCA 白	
ネットワーク	Ethernet 10Base-T／100Base-TX／1000Base-T	
PoE(IEEE 802.3af)	8ポート 合計96Wまで電源供給可能	16ポート 合計150Wまで電源供給可能
バックアップ	USBメモリ	
電源	AC100V±10% 50／60Hz(専用ACアダプタを使用)	
消費電力	約47W	約84W
動作周囲温度	0～+40℃	
動作周囲湿度	80%RH以下(非結露時)	
外形寸法(突起部含まず)	W300×H45×D248.8mm	W380×H45×D268.5mm
質量	約1.8kg(ACアダプタ含まず)	約3.0kg(ACアダプタ含まず)

屋外のあらゆる環境で高画質を実現

Ikegami フルHD 超高感度 コンビネーションカメラシリーズ

耐環境性屋外対応

駐車場監視や交通監視、港湾監視などさまざまな厳しい屋外環境下での運用に最適です。

エンドレス旋回

水平回転は360°エンドレスに回転。また、回転スピードも調整可能で見たい場所をすばやく確認することができます。

ズームレンズ内蔵

耐久性と安定性に優れた16倍から30倍までのズームレンズを採用しています(製品によって倍率が異なります)。

高精度ノイズリダクション処理

高精度2D／3Dノイズリダクション回路を搭載しているため、低照度撮影時でもノイズを軽減した映像を獲得できます。

霧除去機能搭載(DEFOG)

霧がかかった環境でも霧を除去し、鮮明な映像を獲得できます。

その他特徴

屋外運用に欠かせないワイパ、デフロスタ、ファン、ヒータを標準搭載し、耐寒型やライト(ハロゲン、赤外)搭載タイプもラインアップしています。

コンビネーションネットワークカメラ フルHD 屋外耐環境型 幹旋商品

PTC-113Ⅱ-HDIP(ミカミ)

屋外耐環境性能と高画質を
コンパクトなボディに凝縮

オープン価格

外観図(mm)

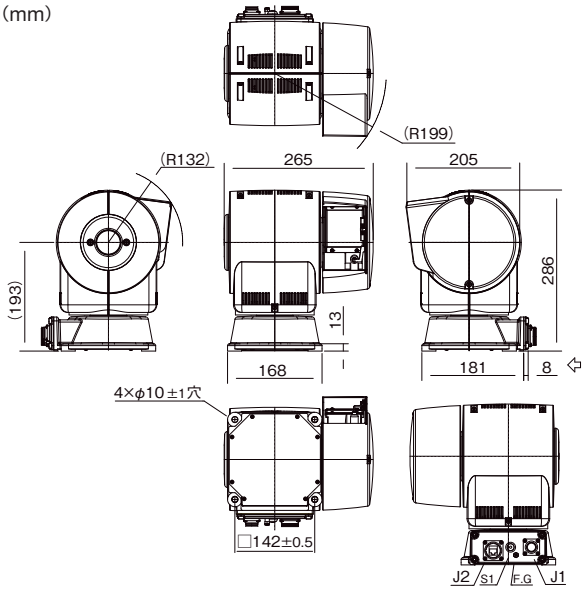

■ 定格／性能

カメラ機能	撮像素子		1／2.8型 CMOSセンサ
	有効画素数		1920×1080
	最低被写体照度	カラー	0.1 lx／F1.6(電子感度アップOFF 50IRE 1／30s) 0.01 lx／F1.6(電子感度アップON 50IRE 1／30s) 0.0013 lx／F1.6(電子感度アップON 50IRE 1／4s)
		白黒	0.006 lx／F1.6(電子感度アップOFF 50IRE 1／30s) 0.0015 lx／F1.6(電子感度アップON 50IRE 1／30s) 0.0008 lx／F1.6(電子感度アップON 50IRE 1／4s)
	逆光補正機能		OFF／ON／WDR
	ホワイトバランス		ATW／AWB／マニュアル
	同期方式		内部同期
	イメージスタビライザ		ON／OFF
	プライバシーマスク機能		装備 最大8ヶ所まで設定可能
	霧除去機能		ON／OFF
レンズ機能	ズーム倍率		光学30倍　電子ズーム12倍(最大30×12=360倍)
	実効焦点距離		f=4.3～129mm
	最大口径比		F1.6(W) ～F4.7(T)
	オートフォーカス		ワンプッシュ／ストップAF／連続
旋回台機能	旋回角度		水平(パン)　360°エンドレス 垂直(チルト)+110°～0°　(水平) ～−110°
	旋回速度		水平 マニュアル0.1～30°／s プリセット120°／s 垂直 マニュアル0.1～15°／s プリセット45°／s
制御方式	LANモデル		100BASE-TX／10BASE-T(オートネゴシエーション) 伝送距離　50m以内を推奨
	OPTモデル		100BASE-FX　1芯SMファイバ 伝送距離 2m～30km(目安)
エンコーダ機能	ネットワークインターフェース		100BASE-TX／10BASE-T オートネゴシエーション(設定により固定可能)
	対応プロトコル		IPv4:TCP／IP UDP／IP HTTP／SMTP NTP FTP DNS DHCP RTP RTCP RTSP NTP ICMP Telnet 等
	画像圧縮方式		H.264／JPEG(Dual エンコード対応)
	画像解像度		1920×1080～320×180
	フレームレート		1～30fps
	ビットレート		32kbps～20Mbps(CBR／VBR)
総合仕様	電源		AC100V±10% 50／60Hz
	消費電力		最大 約92W(旋回動作時+ヒータ+デフロスタ)
	動作周囲温度		−20℃～+45℃ (0℃以下は連続通電時)
	防水性		IP67 準拠
	外形寸法		W265×H286×D217mm
	質量		約8.7kg

コンビネーションカメラ フルHD 超高感度屋外耐環境型

PCS-7700HD

耐環境性ハウジング・
パンチルト・
25倍ズームレンズ一体型

オープン価格

外観図(mm)

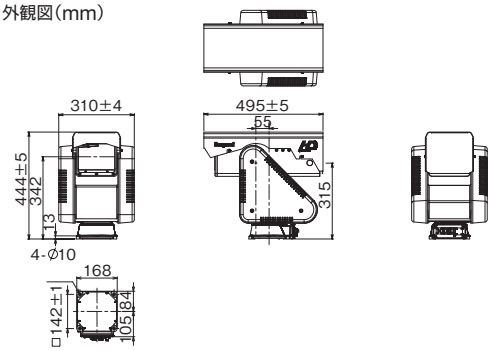

■ 定格／性能

カメラ部	撮像素子		2／3型 CMOSセンサ
	有効画素数		1920(H)×1080(V)
	走査方式		プログレッシブスキャン
	同期方式		内部同期
	映像出力		HD-SDI(SMPTE 292M) 0.8Vp-p／75Ω (1920×1080／59.94i／30p／29.97p) (1280×720／60p／59.94p／30p／29.97p)
	水平解像度		1000本
	最低被写体照度	カラー	0.0093 lx／F1.9(映像出力50% 電子感度アップOFF) 0.00058 lx／F1.9(映像出力50% 電子感度アップ:16倍)
		白黒	0.0037 lx／F1.9(映像出力50% 電子感度アップOFF) 0.00024 lx／F1.9(映像出力50% 電子感度アップ:16倍)
	ゲイン調整機能		オート／マニュアル(LOW MID HIGH)
	ホワイトバランス		ATW1／ATW2／AWC／MANUAL
	逆光補正機能		ON／OFF／SPOT切替
	電子シャッター		1／30～1／10000 VARIAVLE 設定可能
	デイナイト機能		装備(オート／マニュアル切替)
	電子感度アップ		最大16倍(オート／マニュアル切替)
	ノイズリダクション		装備(HIGH／LOW／OFF切替)
	DEFOG		装備(ON／OFF切替)
	オートフォーカス機能		装備(ワンプッシュオートフォーカス)

レンズ部	ズーム比	25倍ズーム(標準)
	焦点距離	9.6mm～240mm
	最大口径比	1:1.9(TELE 端 1:3.7)
	最低至近距離	2.8m
回転台部	旋回角度	パン 360°(エンドレス) チルト +20°～−70°(下向)
	動作速度	パン:180°／s(プリセット時) 0.1～60°／s(プリセット時) チルト: 60°／s(プリセット時) 0.1～20°／s(プリセット時)
制御部	通信インターフェース	RS-485
	カメラ制御	画質・各種機能
	レンズ制御	ズーム:広角／望遠　フォーカス:遠／近
	回転台制御	パン:左／右　チルト:上／下
総合仕様	電源	AC100V±10% 50／60Hz
	消費電力	標準型:230W以下 耐寒型:280W以下(照明オプション含まず)
	動作周囲温度	標準型:−20℃～+50℃ 耐寒型:−30℃～+50℃
	防水性	JIS C 0920 防噴流型(IP66相当)
	外形寸法(突起部含まず)	W310×H444×D495mm
	質量	約21kg(オプション含まず)

コンビネーションカメラ 屋外耐環境型

PCS-79

高所カメラ、河川監視、
湾岸監視などの運用で
安全な環境づくりに貢献

オープン価格

外観図(mm)

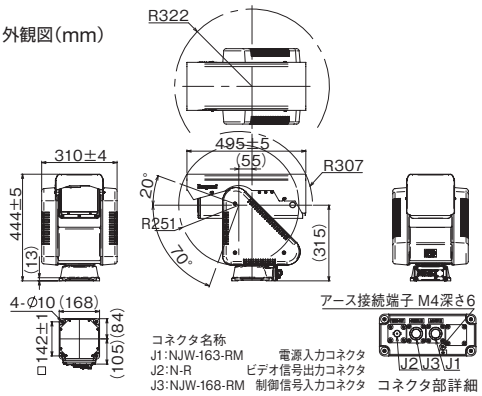

■ 定格／性能

カメラ部	撮像素子		1／2型 CMOSセンサ
	有効画素数		1440(H)×1080(V)
	同期方式		内部同期
	映像出力		VBS 1.0Vp-p／75Ω
	水平解像度		540本
	S／N		52dB
	最低被写体照度	カラー	0.17 lx／F1.6(ワイド端 映像出力50% 電子感度アップOFF) 0.0027 lx／F1.6(ワイド端 映像出力50% 電子感度アップ64倍)
		白黒	0.034 lx／F1.6(ワイド端 映像出力50% 電子感度アップOFF) 0.00054 lx／F1.6(ワイド端 映像出力50% 電子感度アップ64倍)
	ゲイン調整機能		オート／マニュアル(LOW MID HIGH)
	ホワイトバランス		ATW1／ATW2／AWC／MANUAL
	オートフォーカス機能		装備(ワンプッシュオートフォーカス)
	電子シャッタ		オート／マニュアル／フリッカレス
	電子ズーム		最大10倍
	ミラー機能		ON／OFF
	カメラID		ON／OFF
	フランジバック調整		オート調整可能

レンズ部	ズーム比	16倍ズーム(標準) 22倍ズーム(オプション)
	焦点距離	8mm～128mm(16倍) 11mm～245mm(22倍)
	最大口径比	1:1.6
回転台部	旋回角度	パン 360°(エンドレス) チルト +20°～−70°(下向)
	動作速度	パン:180°／s(プリセット動作時) 0 .1～60°／s(マニュアル時) チルト:60°／s(プリセット動作時) 0.1～20°／s(マニュアル時)
制御部	通信インターフェース	RS-485
	カメラ制御	画質・各種機能
	レンズ制御	ズーム:広角／望遠　フォーカス:遠／近
	回転台制御	パン:左／右　チルト:上／下
総合仕様	電源	AC100V±10% 50／60Hz
	消費電力	標準型:230W以下 耐寒型:280W以下(照明オプション含まず)
	動作周囲温度	標準型:−20℃～+50℃ 耐寒型:−30℃～+50℃
	防水性	JIS C 0920 防噴流型(IP66相当)
	外形寸法(突起部含まず)	W310×H444×D495mm
	質量	約21kg(オプション含まず)

様々なシチュエーションに対応

Ikegami フルHD 超高感度 カラーカメラシリーズ

高感度･高画質カラーカメラ

高精細・スミアレス・低ノイズで、フレームレートも最大60fpsのシャープな映像が得られます。

多彩な画質調整機能

広帯域での逆光補正を実現するワイドダイナミックレンジ機能はもちろん、逆光補正、フリッカレス等の機能も備え、様々なシーンで最適な画質に合わせることができます。

電子感度アップ

電子感度アップ機能を搭載することで、監視が難しい低照度環境下での撮影に最適です。

デイナイト機能

日中は鮮明なカラー映像、夜間は高感度白黒映像に自動で切り替わり、昼夜連続監視を実現します。

HD-VLC
(High Definition-Visually Lossless CODEC)

専用デコーダIMD-202との組み合わせにより、圧縮したHD-SDI信号を最長 300m まで伝送可能で(5C-FB 使用時)カメラの制御と映像伝送も同軸ケーブル一本で行うことができます。

※ISD-890／ISD-2700HDは未対応です。

その他特徴

オートアイリス機能はもちろん、オートフランジバック調整機構も付いており、ズームレンズ使用時のフォーカストラッキング調整が容易に操作できます。

カラーカメラ フルHD 高感度 ボックス型

ISD-890

AHD2.0、アナログコンポジット同時出力に対応

オープン価格 [レンズ別売]

外観図(mm)

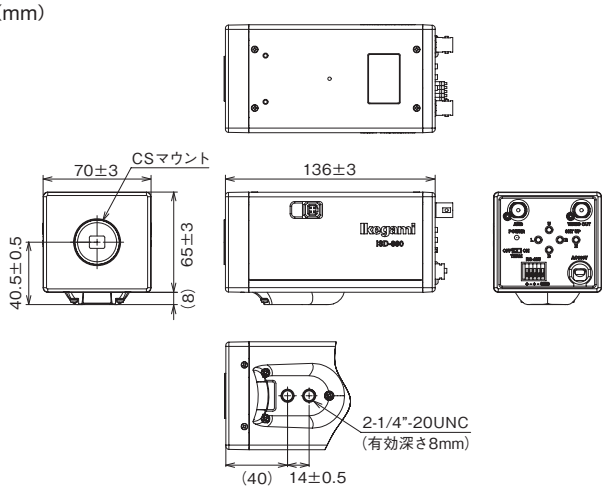

■ 定格／性能

撮像素子		1／2型(1920×1080)CMOSセンサ
走査方式		プログレッシブスキャン
同期方式		内部同期:Crystal-lock
映像出力		AHD 2.0VBS(サイドカット)
S／N		52dB以上
水平解像度		800本(AHD出力) 540本(VBS出力)
最低被写体照度	カラー	0.13 lx／F1.4(映像出力50% 電子感度アップOFF) 0.0021 lx／F1.4(映像出力50% 電子感度アップ:64倍)
	白黒	0.026 lx／F1.4(映像出力50% 電子感度アップOFF) 0.00041 lx／F1.4(映像出力50% 電子感度アップ:64倍)
ゲイン調整機能		オート／マニュアル(LOW MID HIGH)
ホワイトバランス		ATW1／ATW2／AWC／MANUAL
電子シャッタ機能		オート／マニュアル／フリッカレス
オートアイリス機能		DCアイリス対応
デイナイト機能		True Day／Night オート／マニュアル
電子感度アップ		最大64倍 ON／OFF
ワイドダイナミック機能		ON／OFF(逆光補正との併用不可)
逆光補正機能		ON／OFF(ワイドダイナミックとの併用不可)
DETAIL補正機能		レベル調整可能
ノイズリダクション		ON／OFF(Low Mid High)
レンズマウント		CSマウント(Cマウントアダプタ取付可能)
フランジバック調整機構		オート調整可能
DEFOG機能		ON／OFF(Low Mid High)
プライバシーマスク機能		装備(最大設定可能数12箇所)
ミラー機能		ON／OFF(上下左右反転)
文字表示		ON／OFF (表示可能文字:24文字 英数字 記号対応)
電子ズーム		最大10倍
電源		AC100V±10% 50／60Hz
消費電力		約8W
動作周囲温度		−10℃～+50℃
外形寸法		W70×H65×D136mm(突起部含まず)
質量		約750g

カラーカメラ フルHD 超高感度 ボックス型

ISD-2700HD

5 超高感度
昼夜連続で運用可能
6 河川･港湾監視、
生態観察に最適

オープン価格［レンズ別売］

外観図(mm)

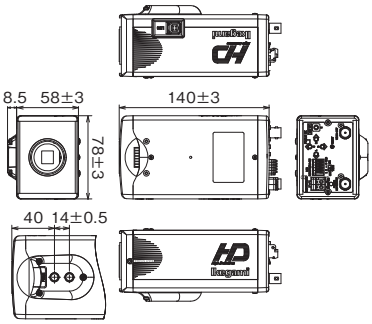

■ 定格／性能

撮像素子		2／3型 CMOSセンサ
有効画素数		1920(H)×1080(V)
走査方式		プログレッシブスキャン
同期方式		内部同期:Crystal-lock
映像出力	HD出力	HD-SDI(SMPTE 292M)0.8Vp-p／75Ω (1920×1080 59.94i／50i／30p／29.97p／25p) (1280×720 60p／59.94p／50p／30p／29.97p／25p)
	SD出力	VBS 1.0Vp-p／75Ω(NTSC／PAL) ※HD-SDIの映像出力が1080 30p、720 60p、720 30pの場合、SD出力は白黒
S／N		50dB 以上(DETAIL OFF　CVBS 出力)
水平解像度		1000本(HD-SDI 出力)
最低被写体照度	カラー	0.005 lx／F1.4(映像出力50% 電子感度アップOFF) 0.00031 lx／F1.4(映像出力50% 電子感度アップ:16倍)
	白黒	0.002 lx／F1.4(映像出力50% 電子感度アップOFF) 0.00012 lx／F1.4(映像出力50% 電子感度アップ:16倍)

ゲイン調整機能	オート／マニュアル(LOW MID HIGH)
ホワイトバランス	ATW1／ATW2／AWC／MANUAL
電子ズーム機能	10倍
電子シャッタ機能	1／30～1／10000で設定可能
デイナイト機能	装備(オート／マニュアル切替可能)
電子感度アップ	最大16倍(オート／マニュアル切替可能)
レンズマウント	CSマウント (Cマウントアダプタ取り付け可能)
フォーカスアシスト	FOCUS EZ機能 装備
ワイドダイナミック機能	装備(WDR／AUTO KNEE／AUTO B.STR／OFF 切替)

フランジバック調整機構	装備
プライバシーマスク機能	装備(最大8個所まで設定可能)
RS-485通信機能	装備
映像入出力端子	HD:HD-SD(I BNC) SD:VBS(BNC)
電源	DC12V(10.5～15V)または AC24V±10%
消費電力	約8W
動作周囲温度	−10℃～+50℃
外形寸法	W78×H58×D140mm(突起部含まず)
質量	約600g

※Focus EZ機能…オートアイリスレンズの場合にレンズの絞りを強制的に開放にすることで、フォーカス(フランジバック)の調整が容易になります。

カラーカメラ フルHD 高感度 ボックス型

ISD-240HD

4 高感度フルHDと
ワイドダイナミック機能で逆光環境
6 でも高精細な映像を再現
HD延長伝送機能(VLC)搭載
7 により最大300m映像伝送可能

オープン価格［レンズ別売］

外観図(mm)

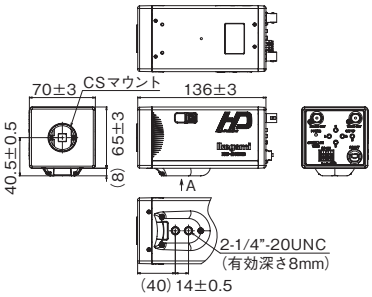

■ 定格／性能

撮像素子		1／2.8型(1920×1080)CMOSセンサ
走査方式		プログレッシブスキャン
同期方式		内部同期:Crystal-lock
映像出力		HD出力:HD-SDI 0.8Vp-p／75Ω (1920×1080 59.94i／30p／29.97p)
モニタ出力		VBS 1.0Vp-p／75Ω
S／N		52dB以上
水平解像度		1000本
最低被写体照度	カラー	0.15 lx／F1.4(59.94i 映像出力50% 電子感度アップOFF) 0.075 lx／F1.4(30p 映像出力50% 電子感度アップOFF) 0.0024 lx／F1.4(59.94i 映像出力50% 電子感度アップ64倍)
	白黒	0.030 lx／F1.4(59.94i 映像出力50% 電子感度アップOFF) 0.015 lx／F1.4(30p 映像出力50% 電子感度アップOFF) 0.00047 lx／F1.4(59.94i 映像出力50% 電子感度アップ64倍)

ゲイン調整機能	オート／マニュアル(LOW MID HIGH)
ホワイトバランス	ATW1／ATW2／AWC／MANUAL
電子シャッタ制御	オート／マニュアル／フリッカレス
オートアイリス機能	DCアイリス対応
デイナイト機能	True Day／Night オート／マニュアル
電子感度アップ	最大64倍 オート／マニュアル切替可能
ワイドダイナミック機能	ON／OFF(逆光補正との併用不可)
HD-VLC	装備ON／OFF切替可能*
レンズマウント	CSマウント(Cマウントアダプタ取付可能)
フランジバック調整機構	装備 リモート調整機能付き

プライバシーマスク機能	装備 最大12ヶ所まで設定可能
RS-485通信機能	装備
電子ズーム	最大10倍
電源	AC100V±10%　50／60Hz
動作周囲温度	−10～+50℃
消費電力	約10W
カメラマウント	1／4"-20UNC(上下付替え可能)
外形寸法	W70×H65×D136mm(突起部含まず)
質量	約750g

*IMD-202との接続により、300m延長可能。また、IMD-202専用コントローラより設定可能。

HD 延長伝送機能付き映像制御器

IMD-202

6 圧縮された
フルHD映像信号を
7 300m延長

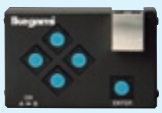

外観図(mm)

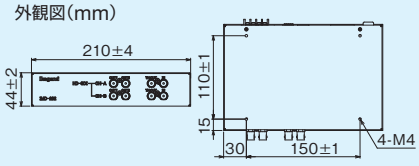

■ 定格／性能

映像入力	2系統 HD-SDI(非圧縮) または HD-VLC(非可逆圧縮)
映像出力アクティブスルー	2系統 HD-SDI(非圧縮) または HD-VLC(非可逆圧縮)
映像出力1	2系統(接点入力による映像出力のON／OFF切換可能) HD-SDI(SMPTE 292M相当)
映像出力2	2系統(接点入力による映像出力のON／OFF切換不可) HD-SDI(SMPTE 292M相当)
通信インターフェース	RS-485　1系統
入力端子	無電圧接点
電源	AC100V±10% 50／60Hz
消費電力	約9W
外形寸法	W210×H44×D140mm(突起部含まず)
質量	680g

	レンズ 1／2.7型タイプ M13VG2813IR (TAMRON)	レンズ 1／2型タイプ HV880DCIR-MP (スペース)	レンズ 1／1.8型タイプ EG3Z3915FCS-MPWIR (CBC)	ズームレンズ 2／3型タイプ JV1216MPHD (ミュートロン)	25倍電動ズームレンズ 2／3型タイプ J25x9HS RG PZF 01B (ミュートロン)
	希望小売価格 49,000円(税抜)	オープン価格	オープン価格	オープン価格	オープン価格
焦点距離	2.8～13mm	8～80mm	3.9～10mm	12.5～75mm	9.6～240mm
最大口径比	1:1.6	1:1.6	1:1.5	1:1.6	1:1.9
ズーム比	4.5倍	10倍	2.5倍	6倍	25倍
至近距離	0.3m	0.1m	0.8m	1m	2.8m
絞り値	F1.4～F360	F1.6～F360	F1.5～F360	F1.6～F16	F1.9～F560
マウント	CSマウント	Cマウント	CSマウント	Cマウント	CSマウント
対応カメラ	IPD-BX250／ISD-240HD	ISD-890	ISD-890	ISD-2700HD	ISD-2700HD

焦点距離と撮像範囲(16:9画角時)

1／2.8型カメラ

	型 名	レンズ焦点距離	備 考
ボックス型ネットワークカメラ	IPD-BX250	レンズ外付け	推奨レンズ M13VG2813IR (焦点距離:2.8～13mm)
ミニドームネットワークカメラ	IPD-210-A TypeZ	2.7～8.1mm	
屋外ドーム型ネットワークカメラ	IPD-VR210-A	2.7～13.5mm	
屋外バレット型ネットワークカメラ	IPD-BL210-A	2.7～13.5mm	
コンビネーションネットワークカメラ	IPD-SP250T／U	4.3～129mm	
ボックス型カラーカメラ	ISD-240HD	レンズ外付け	推奨レンズ M13VG2813IR (焦点距離:2.8～13mm)
屋外耐環境型コンビネーションネットワークカメラ	PTC-113Ⅱ-HDIP	4.3～129mm	

撮像範囲

No.	レンズ焦点距離 f (mm)	カメラから被写体までの距離 L(m) 1m 水平(H)	1m 垂直(V)	3m 水平(H)	3m 垂直(V)	5m 水平(H)	5m 垂直(V)	10m 水平(H)	10m 垂直(V)
1	2.8	3.8	1.3	11.4	3.9	19	6.5	38	13
2	3.6	1.7	0.7	5.1	2.1	8.5	3.5	17	7
3	4.3	1.3	0.6	3.9	1.8	6.5	3	13	6
4	13	0.41	0.23	1.23	0.69	2.05	1.15	4.1	2.3
5	135	0.041	0.023	0.123	0.069	0.205	0.115	0.41	0.23

カメラからの距離10mにおいて身長1.7mの男性を撮影したイメージ図

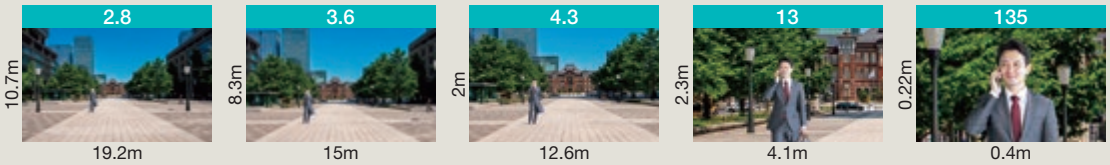

2／3型カメラ

	型 名	レンズ焦点距離	備 考
超高感度ボックス型カラーカメラ	ISD-2700HD	レンズ外付け	推奨レンズ JV1216MPHD (焦点距離:12.5～75mm)
超高感度屋外耐環境型コンビネーションカメラ	PCS-7700HD	9.6～240mm	

撮像範囲

No.	レンズ焦点距離 f (mm)	カメラから被写体までの距離 L(m) 1m 水平(H)	1m 垂直(V)	30m 水平(H)	30m 垂直(V)	50m 水平(H)	50m 垂直(V)	100m 水平(H)	100m 垂直(V)
1	9.6	1	0.56	30	16.9	50	28.1	100	56
2	100	0.096	0.054	2.88	1.62	4.8	2.7	9.6	5.4
3	240	0.04	0.023	1.2	0.68	2	1.13	4	2.25

カメラからの距離10mにおいて身長1.7mの男性を撮影したイメージ図

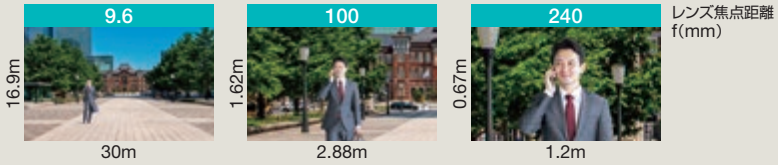

撮影範囲の計算方法

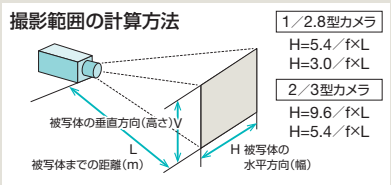

※焦点距離が5mm以下の超広角レンズの場合、上記計算式は当てはまりません。超広角レンズの場合は、包括角度(画角)から計算しています。

カメラアクセサリ カメラホルダ

監視カメラを天井や壁面、棚上などに設置

	簡易タイプ WH-31L	伸縮タイプ WH-11	Lアングルタイプ WH-21	ロングタイプ WH-LS1
	希望小売価格 4,000円(税抜)	希望小売価格 7,500円(税抜)	希望小売価格 6,700円(税抜)	希望小売価格 13,000円(税抜)
外観図(mm)	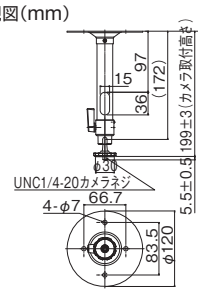	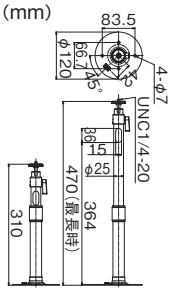	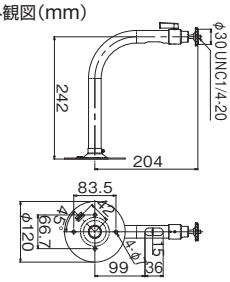	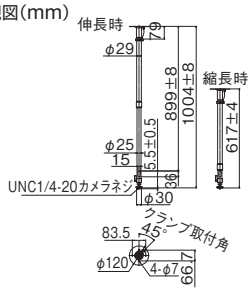
カメラアングル	水平360° 垂直−20°〜+90°	水平360° 垂直−20°〜+90°	水平360° 垂直−20°〜+90°	水平360° 垂直−20°〜+90°
積載質量	2.0kg以下	2.0kg以下	2.0kg以下	2.0kg以下
外形寸法	φ120×H200mm	φ120×H310〜470mm	φ120×H242mm	φ120×H617〜1004mm
質量	約240g	約380g	約380g	約590g

カメラアクセサリ カメラハウジング 屋外用

カメラハウジングとブラケットのセットでさまざまな設置環境に対応

CI-602SET

希望小売価格 60,000円(税抜)

外観図(mm)

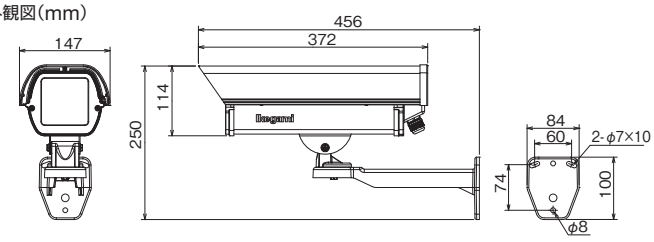

■ 定格／性能

使用環境	屋内／屋外　定点固定
対応カメラ	IPD-BX250 ISD-890 他
保護等級	IEC 529 IP54
周囲温度	−10℃〜+50℃（但し、氷結無し）
周囲湿度	40〜85%
主外装材質	ハウジング：アルミ ブラケット：アルミ／鉄
外観処理	ベージュ／白色塗装
外形寸法	W147×H250×D456mm
質量	約1.5kg
付属品	カメラ固定用ネジ：W1／4(1本) カメラ取り付けベース固定用ネジ：2本 ハウジングとブラケット固定用ネジ(ワッシャ付き)：W1／4×9(2本)

工場オプション
（ご発注時にご指定ください）

L型天吊金具
CI-304

希望小売価格 12,000円(税抜)

カメラアクセサリ カメラハウジング 屋外用 (斡旋商品)

監視カメラ用のハウジング。ファンやヒータ、ワイパーを装備

CH-1740FDH

オープン価格

CH-1740FDHW

オープン価格

■ 定格／性能

	CH-1740FDH	CH-1740FDHW
使用環境	屋外一般	
保護等級	IP-54規格に準ずる	
使用温度	−10℃〜+45℃	
使用湿度	35%〜98%(相対湿度)	
主外装材質	ハウジング:アルミ	
外観処理	前枠部 ワイパー本体:黒色半艶粉体塗装／その他:指定色塗装	
外形寸法	W186×H183×D485mm	
質量	約4.9kg	約6.3kg
装備	ファン･デフロストガラス･ヒータ	ファン･デフロストガラス･ヒータ･ワイパ
電源	AC100V ±10% 50／60Hz 単相	

半固定雲台
WB-17-2

オープン価格

ILT-352／ILT-353／GO-603

4 高温炉内の監視用レンズチューブ

炉内監視用レンズチューブ運用イメージ

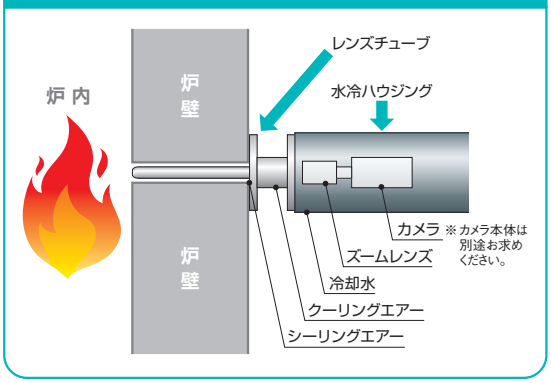

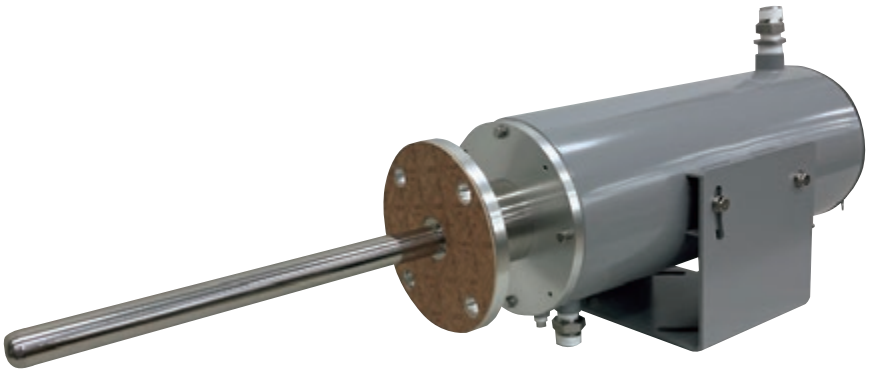

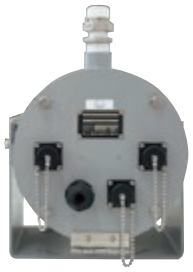

受注生産

外観図(mm)

ILT-352 ／ ILT-353

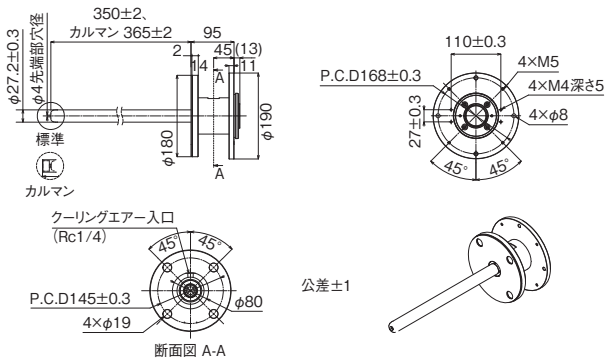

GO-603

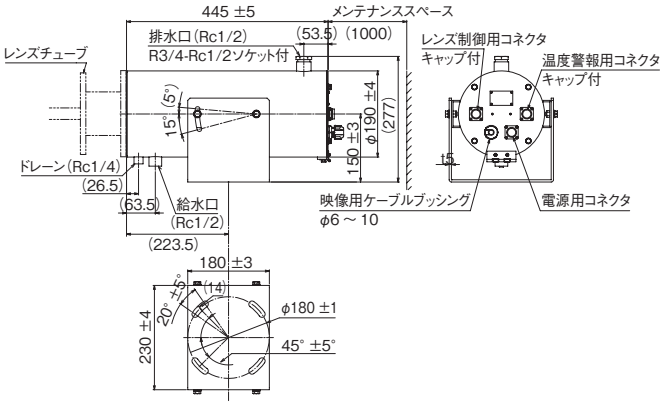

■ 定格／性能

ILT-352／ILT-353　　オープン価格

構成	レンズチューブ本体 1式 ズームレンズ 1式 カメラベース 1式 NDフィルタ 1式
材質	光学系:耐熱ガラス及び光学ガラス 鏡筒部:SUS304(外部) ／A5052(内部) フランジ部:A5052
外観処理	チューブ部:処理なし フランジ部:アルマイト
光学系の冷却	光学系フランジ部の冷却エアー入口より、冷却エアーを流し、光学系内筒を冷却する様に設計されています。
ズームレンズ	特型ズームレンズ(付属)
耐熱性	耐熱性については、冷却エアー流量等により耐周囲温度との表示が変わりますので、内部構成部及び光学部品の耐熱性を示します。 ①テイキングレンズ部:非破壊800℃ 性能維持600℃以下 ②リレーレンズ部:非破壊300℃ 性能維持150℃以下 ③クローズアップレンズ部:非破壊150℃ 性能維持120℃以下
光学性能	①画角:焦点距離(f) 19～65mm／水平71°～20°／垂直53°～15° ②明るさ:F1:4.5(最大視野の設計値) ③最至近距離:500mm(光学系先端部より)
クーリングエアー	①圧力:0.1MPa ②流量:炉内温度800℃で20L／min(ANR) 1000℃で50L／min(ANR) 1200℃で80L／min(ANR)
シーリングエアー	①炉内圧力:炉内圧+0.003MPa ②流量:炉内温度800℃で100L／min(ANR) 1000℃で150L／min(ANR) 1200℃で200L／min(ANR)

GO-603　　オープン価格

使用環境	屋内 IEC 529 IP4X 準拠 周囲温度 最大+70℃
収納カメラ	IPD-BX260 : ILT-353 ISD-890 : ILT-352
収納レンズ	EZ-L10x6.5MG CS(改造品) または EZ-H10x8.5MG(改造品)
冷却条件	水温:+32℃以下(入口温度) 清浄な水をご使用ください 水圧:294kPa 耐圧:500kPa以下(参考) 流量:13L／min
材質	ステンレス鋼板

カメラアクセサリ カメラハウジング 水冷 斡旋商品

WH1000-T（東芝テリー）

屋内外の高温環境下で
監視カメラの運用が可能

オープン価格 受注生産

外観図（mm）

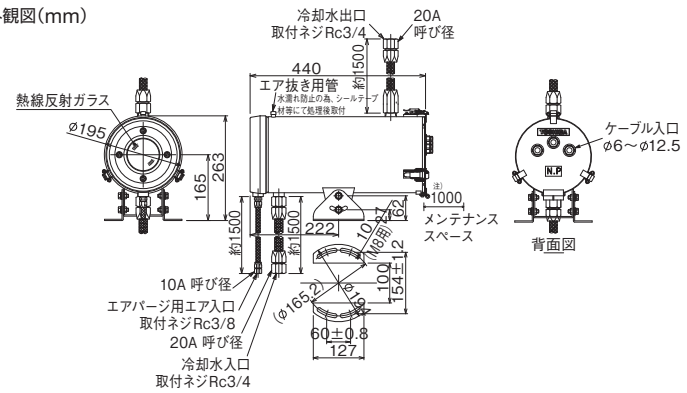

■定格／性能

使用環境	ケース外周80℃～100℃以内
収納カメラ	IPD-BX210-A ISD-890他
収納レンズ	固定焦点レンズ バリフォーカルレンズ ズームレンズ
冷却方法／冷却水	中間通水式／井戸水または工業用水
冷却条件	80℃以内 （冷却水温度:35℃以下 必要水量:3L／min（Normal）以上 水圧:9.8～19kPa） 100℃以内 （冷却水温度:35℃以下 必要水量:5L／min（Normal）以上 水圧:9.8～20kPa）
エアパージ風量	50～200L／min（Normal） 圧力約98kPa
前面ガラス	熱線反射ガラス（パイレックス）×2
材質	ステンレス鋼鋼管（SUS304-TP）
外形寸法	W195×H263×D440mm
質量	約19.5kg

カメラハウジング 空冷

TY-244

周囲の高温からカメラを守る
空冷ハウジング

希望小売価格 290,000円（税抜） 受注生産

外観図（mm）

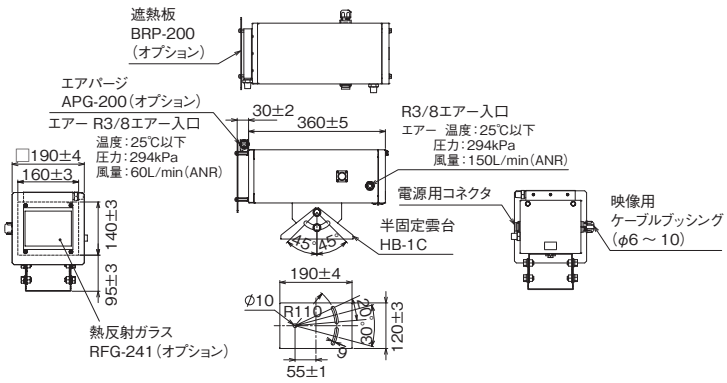

■定格／性能

使用環境	簡易屋外 保護等級 IPX3 周囲の温度が高い場所（最大70℃）
収納カメラ	IPD-BX210-A ISD-890他
収納レンズ	固定焦点レンズ バリフォーカルレンズ ズームレンズ ※EZ-H10×8.5MG 同等寸法品以下
空冷風量	約150L／min（ANR） （圧力：294kPa エアー温度：25℃以下）
エアパージ風量	約 60L／min（ANR） （圧力：294kPa エアー温度：25℃以下） ※オプションのエアパージ（APG-200）使用時
材質	耐食アルミ
外形寸法	W160×H140×D360mm
質量	約4.0kg

工場オプション（ご発注時にご指定ください）

エアパージ	APG-200	希望小売価格	58,000円（税抜）
遮熱板	BRP-200	希望小売価格	25,000円（税抜）
熱反射ガラス	RFG-241	希望小売価格	64,000円（税抜）

半固定雲台 HB-1Cはオプション

ネットワークエンコーダ

IEN-200HD

フルHDカメラの映像を
余すことなくIP伝送

希望小売価格 600,000円(税抜)

外観図(mm)

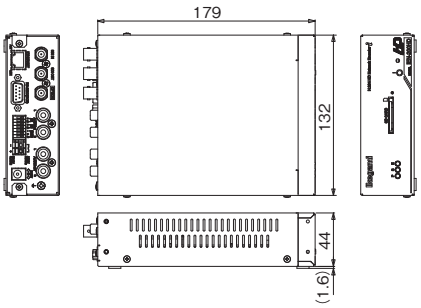

■ 定格／性能

映像入力	HD-SD(I SMPTE-292M) 0.8Vp-p／75Ω 1080i(50／59.94) 720p(50／59.94) SD-SD(I SMPTE-259M) 0.8Vp-p／75Ω 480i(59.94) 575i(50)
映像設定	3パターン(HD-SDI入力時1パターン) 圧縮方式:H.264／JPEG 伝送モード:VBR／CBR 画像サイズ:1920×1080／1280×720／720×480／720×575 フレームレート:H.264 7段階(30 15 10 5 3 2 1 fps) JPEG12段階(30 15 10 5 3 2 1 1／2 1／5 1／10 1／30 1／60 fps) ビットレート(H.264のみ) :512Kbps～12Mbps 画質(JPEGのみ) :5段階
音声圧縮方式	AAC-LC 64Kbps
音声(アナログ入力)	ステレオ ライン入力:−10dBV／10kΩ不平衡 ライン出力:−10dBV／600Ω不平衡
音声(デジタル入力)	エンベデッドオーディオ(2ch) 対応フォーマット:SMPTE-299M SMPTE-272M ※アナログ入力とデジタル入力同時使用不可
プライバシーマスク機能	最大8個所まで設定可能
プロトコル	IPv4:TCP UDP RTP／RTCP RTSP HTTP FTP NTP マルチキャスト配信可能 IPv6:TCP UDP RTP／RTCP RTSP HTTP FTP マルチキャスト配信可能
I／O端子	入力:無電圧接点 出力:オープンコレクタ(MAX 24V 50mA)
モニタリング	専用ビューアまたはデコーダ
ネットワーク	Ethernet 10Base-T／100Base-TX
シリアル	RS-232C DCE　RS-485
電源	AC24V±10% 50／60Hz／DC12V(10.5V～15V) ／ PoE(IEEE 802.3af) CLASS 0
消費電力	約5W
動作周囲温度	−10℃～+50℃
外形寸法	W132×H44×D179mm(突起部含まず)
質量	約880g

ネットワークデコーダ

IDE-200HD

ネットワーク上のフルHD映像を
HDモニタで確認

希望小売価格 600,000円(税抜)

外観図(mm)

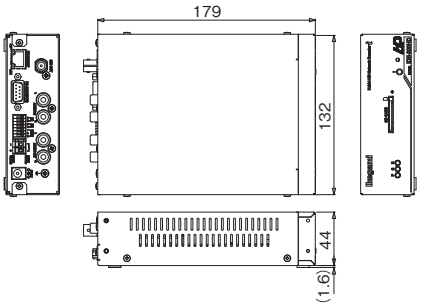

■ 定格／性能

映像出力	HD-SD(I SMPTE-292M) 0.8Vp-p／75Ω 1080i(50／59.94) 720p(50／59.94) SD-SD(I SMPTE-259M) 0.8Vp-p／75Ω 480i(59.94) 575i(50)
対応画像圧縮方式	H.264
映像設定	接続カメラ／エンコーダの設定から選択 ビットレート 音声OFF:最大6Mbpsまでデコード可 音声ON:最大4Mbpsまでデコード可
音声圧縮方式	AAC-LC 64Kbps
音声(アナログ入力)	ステレオ ライン入力:−10dBV／10kΩ不平衡 ライン出力:−10dBV／600Ω不平衡
音声(デジタル入力)	エンベデッドオーディオ(2ch) 対応フォーマット:SMPTE-299M SMPTE-272M
I／O端子	入力:無電圧接点 出力: オープンコレクタ(MAX 24V 50mA)
ネットワーク	Ethernet 10Base-T／100Base-TX
プロトコル	IPv4:TCP UDP RTP／RTCP RTSP HTTP FTP NTP マルチキャスト対応 IPv6:TCP UDP RTP／RTCP RTSP HTTP FTP マルチキャスト対応
シリアル	RS-232C DCE　RS-485
電源	AC24V±10% 50／60Hz／DC12V(10.5V～15V) ／ PoE(IEEE 802.3af) CLASS 0
消費電力	約5W
動作周囲温度	−10℃～+50℃
外形寸法	W132×H44×D179mm(突起部含まず)
質量	約880g

ネットワークエンコーダ

IEN-10

アナログカメラの映像を
エンコードしIP伝送

希望小売価格 185,000円(税抜)

外観図(mm)

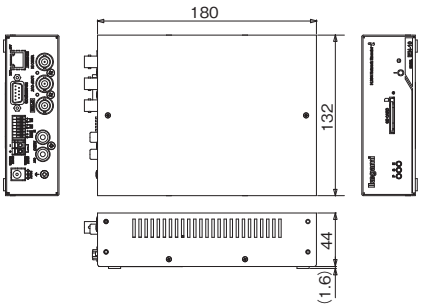

■定格／性能

映像入力	VBS 1.0Vp-p／75Ω不平衡 自動終端･ループスルー付 RS-170A準拠(カラー)またはRS-170準拠(B／W)
映像設定	3パターン(HD-SDI入力時1パターン) 圧縮方式:H.264／JPEG 伝送モード:VBR／CBR 画像サイズ:720×480／640×480／320×240／160×120 フレームレート:H.264 7段階(30 15 10 5 3 2 1 fps) JPEG1 2段階(30 15 10 5 3 2 1 1／2 1／5 1／10 1／30 1／60 fps) ビットレート(H.264のみ) :64Kbps～8Mbps 画質(JPEGのみ) :5段階
音声圧縮方式	ADPCM 32Kbps
音声入出力	モノラル双方向(全二重) ライン入力:−10dBV／10kΩ不平衡 ライン出力:−10dBV／600Ω不平衡
プライバシーマスク機能	最大8個所まで設定可能
動き検知機能	装備　屋外対応(マスク設定可)
画像保存機能	SDメモリカード(SDHCメモリカードに対応)に保存可能
ネットワーク	Ethernet 10Base-T／100Base-TX
プロトコル	IPv4:TCP UDP RTP／RTCP RTSP HTTP FTP NTP マルチキャスト配信可能 IPv6:TCP UDP RTP／RTCP RTSP HTTP FTP マルチキャスト配信可能
モニタリング	専用ビューアまたはデコーダ
I／O端子	入力:無電圧接点 出力:オープンコレクタ(MAX 24V 50mA)
シリアル	RS-232C DCE　RS-485
電源	AC24V±10% 50／60Hz／DC12V(10.5V～15V) ／ PoE(IEEE 802.3af)CLASS 0
消費電力	約4W
動作周囲温度	−10℃～+50℃
外形寸法	W132×H44×D180mm(突起部含まず)
質量	約880g

ネットワークデコーダ

IDE-10

ネットワーク上のアナログカメラの映像を
モニタで確認可能

希望小売価格 250,000円(税抜)

外観図(mm)

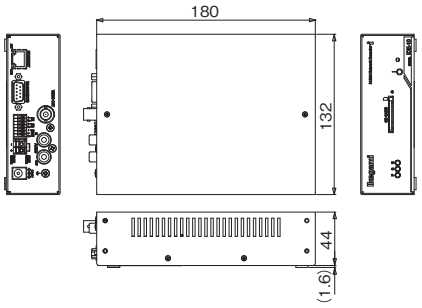

■定格／性能

映像出力	VBS 1.0Vp-p／75Ω不平衡
対応画像圧縮方式	H.264
映像設定	接続カメラ／エンコーダの設定から選択
音声圧縮方式	ADPCM 32Kbps
音声入出力	モノラル双方向(全二重) ライン入力:−10dBV／10kΩ不平衡 ライン出力:−10dBV／600Ω不平衡
ネットワーク	Ethernet 10Base-T／100Base-TX
プロトコル	IPv4:TCP UDP RTP／RTCP RTSP HTTP FTP NTP マルチキャスト対応 IPv6:TCP UDP RTP／RTCP RTSP HTTP FTP マルチキャスト対応
I／O端子	入力:無電圧接点 出力: オープンコレクタ(MAX 24V 50mA)
シリアル	RS-232C DCE　RS-485
電源	AC24V±10% 50／60Hz／DC12V(10.5V～15V) ／ PoE(IEEE 802.3af)CLASS 0
消費電力	約4W
動作周囲温度	−10℃～+50℃
外形寸法	W132×H44×D180mm(突起部含まず)
質量	約880g

IP多画面表示ユニット

IMV-901
IMV-1600

IPでありながらPCは不要！
IPカメラ、PoE HUB、モニタ、
IMV-901／1600だけで完結する
シンプルなシステムが構築可能な
HD多画面表示ユニット

柔軟なシステム対応

- 単画面および分割画面をフルHD表示。
- 最大256台（IMV-901は最大144台まで）のIPカメラを登録可能。16ページの画面を外部制御で切替。
- IkegamiのIPカメラ·IPエンコーダおよびONVIF対応カメラに対応。
- マルチキャスト対応。

充実した機能

- フロントボタンで単画面、分割画面の切替表示が可能。
- 分割画面に任意のカメラを配置可能。
- 単画面·分割画面の自動切替（オートシーケンシャル表示）が可能。
- 日付·時刻表示のほか、各チャンネルに、最長20文字（英数字·カタカナ·記号から選択）のカメラ名称を表示可能。 ※JIS第1·第2水準の漢字表示も可能。

IMV-901
オープン価格

IMV-1600
オープン価格

外観図（mm）

IMV-901

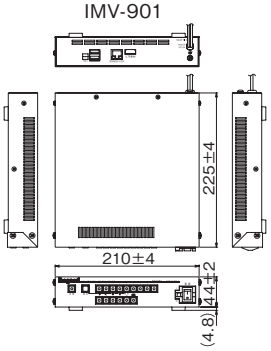

IMV-1600

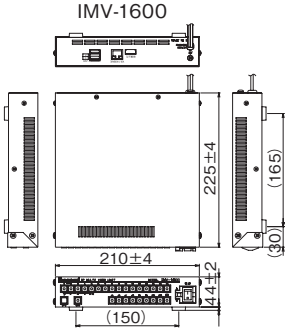

■ 定格／性能

	IMV-901	IMV-1600
映像入力	IPカメラ最大144台	IPカメラ最大256台
映像出力	フルHD（1920×1080／60p）固定出力 単画面／4分割画面／6分割画面／9分割画面表示	フルHD（1920×1080／60p）固定出力 単画面／4分割画面／9分割画面／12分割画面／16分割画面表示
表示性能	最大30fps（分割画面時、各カメラの解像度は720×480以下）	
対応圧縮方式	MPEG4 AVC／H.264／H.265	
対応機種	当社IPD／IENシリーズ ONVIF対応カメラ	
対応解像度	16:9 1920×1080／1280×720／640×360／320×180 4:3 1600×1200／1280×960／800×600／720×480／704×480／640×480／320×240	
フロントボタン機能	単画面1～9チャンネル表示 4分割A／B／C画面表示 6分割A／B画面表示 9分割画面表示 自動切換え表示 NTP同期（時刻自動設定時）／30秒補正（時刻手動設定時）設定キーロック	単画面1～16チャンネル表示 4分割A／B／C／D画面表示 9分割A／B画面表示 12分割A／B画面表示 16分割表示 自動切換え表示 NTP同期（時刻自動設定時）／30秒補正（時刻手動設定時）設定キーロック
記録データ再生機能	当社ネットワークレコーダINR-3000／INR-3500に記録したH.264／H.265のデータを再生可能	
リモート制御機能	当社製タッチパネルTPC-100／TPC-110／TPC-120からリモートで、画面切替 分割表示切替 ページ切替 再生制御が可能	
Ethernet	1系統 RJ-45 100／1000BASE-T（オートネゴシエーション）	
モニタ出力	1系統 HDMI Aタイプ互換 1920×1080（60P）固定出力	
USB	2系統 Type A（メス） USB 2.0（アップデート用）	
電源	AC100V±10% 50／60Hz	
消費電力	約19W	
動作周囲温度／湿度	0～40℃／20～90%RH（非結露時）	
外形寸法	W210×H44×D225mm（突起部含まず）	
質量	約2kg	

IPタッチパネル操作器

TPC-120

IMV-901／1600から出力するIPカメラの映像切換や
パン·チルト·ズーム·フォーカスなどのカメラ操作、
無線LAN（Wi-Fi）環境でのリモート運用が可能

オープン価格

■ 定格／性能

ディスプレイ	画面サイズ	10.1型ワイド
	解像度	1280×800（WXGA）
サウンド		内蔵ステレオスピーカ
インターフェース	USB	type A = USB3.0×2
	オーディオ	ヘッドホン／マイク（combo jack）
	SDカードスロット	micro SDカードスロット（SDXC対応）
	有線LAN	オプション（クレードル／USB-LAN変換アダプタ）
	無線LAN	IEEE802.11 a／b／g／n／ac準拠
	Bluetooth	Ver 4.2

電源	ACアダプタ	AC100±10% 50／60Hz
	本体動作電圧	DC19V
	バッテリ	リチウムイオンバッテリ
	バッテリ稼働時間	約10時間
消費電力		約46W
環境仕様	動作周囲温度／湿度	0～40℃／20～80%（結露なきこと）
	保護等級	IP65準拠
冷却機構		ファンレス 自然空冷
外形寸法		約W279×H192.5×D18.4mm
質量（バッテリ含む）		約895g

ネットワークレコーダ

INR-3500 Type1

多彩な画面表示と簡単設定 スタンドアロン運用対応モデル

- 最大16台のネットワークカメラの映像と音声を記録。
- 記録用のカメラ解像度と配信用のカメラ解像度を別々に設定。
- 最大4台の専用ビューワソフトウェアをインストールしたPCでライブ映像や記録映像を表示。

希望小売価格 980,000円(税抜)

■ 定格／性能

HDD	2TB(2TB×2) RAID 1*
対応画像圧縮方式	H.265／H.264／JPEG／JPEG2000
カメラ接続台数	最大16台
リモート接続数	最大4台
記録画像サイズ	1920×1080／1280×720／1280×1024／1280×960／720×480／704×480／640×480／640×360(ネットワークカメラに依存)
記録レート	最大32Mbps(2Mbps×16)
配信ストリーム数	最大64ストリーム(再生は最大4ストリーム)
配信レート	最大128Mbps(2Mbps×64)
表示解像度	1920×1080 最大16分割表示 (多画面表示用カメラ解像度は最大1280×720)
モニター出力	DVI-D:1系統 HDMI 2.0:1系統
ネットワーク	RJ45 10BASE-T／100BASE-TX／1000BASE-T 1系統
電源	AC100V±10% 50／60Hz
消費電力	約86W以下
動作周囲温度	+5℃～+40℃
外形寸法	W330×H96×D400mm(突起部含まず)
質量	2TB:約8.2kg

*オプションで2TB×2台(RAID 0)、4TB×2台(RAID 0／1)、8TB×2台(RAID 0／1)に変更可。

H.265 H.264 MJPEG

ネットワークレコーダ

INR-3500 Type2

大規模監視カメラシステムが構築できるサーバタイプ

- 最大32台のH.264ネットワークカメラの映像と音声を記録。
- 記録と配信に特化したサーバタイプ。
- 32台でシステムアップすることにより最大1024台の監視カメラを使用した大規模監視カメラシステムを構築。

希望小売価格 1,400,000円(税抜)

■ 定格／性能

HDD	2TB(2TB×2) RAID 1*
対応画像圧縮方式	H.265／H.264／JPEG／JPEG2000
カメラ接続台数	最大32台
リモート接続数	最大16台
記録画像サイズ	1920×1080／1280×720／1280×1024／1280×960／720×480／704×480／640×480／640×360(ネットワークカメラに依存)
記録レート	最大64Mbps(2Mbps×32)
配信ストリーム数	記録なし:最大128ストリーム 記録あり:最大64ストリーム (再生は最大4ストリーム)
配信レート	記録なし:最大256Mbps(2Mbps×128) 記録あり:最大128Mbps(2Mbps×64)
映像表示	クライアントPC専用ビューアソフトウェアで表示
ネットワーク	RJ45 10BASE-T／100BASE-TX／1000BASE-T 1系統
電源	AC100V±10% 50／60Hz
消費電力	約86W以下
動作周囲温度	+5℃～+40℃
外形寸法	W330×H96×D400mm(突起部含まず)
質量	2TB:約8.2kg

*オプションで2TB×2台(RAID 0)、4TB×2台(RAID 0／1)、8TB×2台(RAID 0／1)に変更可。

H.265 H.264 MJPEG

■ 記録時間(参考)　ハードディスク 2TB[H.265 音声なし]

ビットレート	記録カメラ台数		
	4台	12台	32台
512Kbps	約1,954時間	約652時間	約244時間
1Mbps	約1,000時間	約334時間	約126時間
2Mbps	約500時間	約166時間	—

共通外観図(mm)

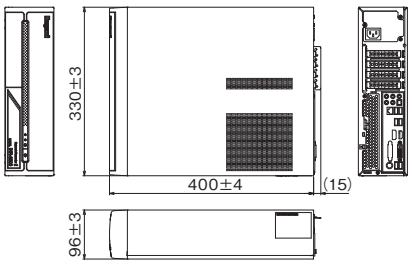

統合監視ソフトウェア

INR-3500SW

HD-SDIやアナログ出力のカメラをエンコーダでIP化しネットワークレコーダINR-3500を組み合わせた大規模システムに最適

オープン価格

■ 定格／性能

レコーダ接続台数	最大32台
カメラ接続台数	最大1024台
ユーザ登録数	最大100人
マップ登録枚数	最大1024枚 対応フォーマット:JPEG BMP PNG GIF (マップ1枚につき最大32台までのカメラを配置可能)

■ 機能

ライブの分割画面表示	1／4／6／8／9／10／12／13／16／25／32／36／49／64画面表示
アラーム表示	カメラの動き検出などのイベント発生を表示

■ 動作環境

OS	Microsoft Windows 10 64ビット 日本語版
CPU	Intel Core i5 8500以上
メモリ	8GB以上
モニタ解像度	1024×768ピクセル以上(推奨1920×1080ピクセル) マップ表示用は1024×768ピクセル以上
必須ソフト	Microsoft .NET Framework 4.0 DirectX 9.0c(Jun 2010)

※全ての動作を保証するものではありません。接続台数、ネットワーク環境などに依存します。

インテリジェントスイッチ　幹旋商品

APLGM Series
(APRESIA Systems)

		APLGM228GTSS	APLGM220GTSS	APLGM212GTSS
		希望小売価格 150,000円(税抜)	希望小売価格 118,000円(税抜)	希望小売価格 78,000円(税抜)
インターフェース	10BASE-T／100BASE-TX	—		
	100BASE-FX*1／1000BASE-X	4コンボ(SFP)		
	10BASE-T／100BASE-TX／1000BASE-T	24	16	10
ハードウェア	電源	AC100～120V ±10%　AC200～240V ±10%(50／60Hz)		
	消費電力	最大19.7W／平均16.4W	最大16.7W／平均13.9W	最大13.4W／平均11.2W
	動作温度	0～+40℃		
	外形寸法	W441×H44×D207mm	W210×H44×D189.9mm	
	質量	2.7kg以下	1.4kg以下	1.3kg以下

インテリジェントスイッチ　幹旋商品

APLFM Series
(APRESIA Systems)

		APLFM124GTSS 在庫限り	APLFM116GTSS 在庫限り	APLFM108GTSS
		希望小売価格 86,000円(税抜)	希望小売価格 72,000円(税抜)	希望小売価格 50,000円(税抜)
インターフェース	10BASE-T／100BASE-TX	24	16	8
	100BASE-FX*1／1000BASE-X	4コンボ(SFP)	2コンボ(SFP)	
	10BASE-T／100BASE-TX／1000BASE-T	4コンボ	2コンボ	
ハードウェア	電源	AC100 ～120V ±10%　AC200～240V ±10%(50／60Hz)		
	消費電力	最大21W／平均18W	最大15W／平均13W	最大14W／平均11W
	動作温度	0～+50℃		
	外形寸法	W441×H44×D207mm	W210×H44×D189.6mm	
	質量	2.9kg以下	1.3kg以下	

インテリジェント PoEスイッチ　幹旋商品

APLFM PoE Series
(APRESIA Systems)

		APLFM116GTPoE 在庫限り	APLFM108GTPoE 在庫限り	APLFM104GTPoE 在庫限り
		希望小売価格 162,000円(税抜)	希望小売価格 99,000円(税抜)	希望小売価格 75,000円(税抜)
インターフェース	10BASE-T／100BASE-TX	16	8	4
	100BASE-FX*1／1000BASE-X	2コンボ(SFP)		
	10BASE-T／100BASE-TX／1000BASE-T	2コンボ		
ハードウェア	電源	AC100～120V ±10%　AC200～240V ±10%(50／60Hz)		
	消費電力	最大22W／平均18W(PoE 給電なし) 最大180W／平均175W(PoE フル給電)	最大20W／平均17W(PoE 給電なし) 最大180W／平均175W(PoE フル給電)	最大17W／平均13W(PoE 給電なし) 最大77W／平均66W(PoE フル給電)
	動作温度	0～+50℃		
	外形寸法	W441×H44×D228mm	W210×H44×D259.7mm	
	質量	2.0kg以下	1.9kg以下	

Giga PoEスイッチ　幹旋商品

APLGM PoE Series
(APRESIA Systems)

		APLGM228GTPoE	APLGM220GTPoE	APLGM212GTPoE
		希望小売価格 306,000円(税抜)	希望小売価格 244,000円(税抜)	希望小売価格 168,000円(税抜)
インターフェース	10BASE-T／100BASE-TX	—		
	100BASE-FX*1／1000BASE-X	4コンボ(SFP)		
	10BASE-T／100BASE-TX／1000BASE-T	24	16	8
ハードウェア	電源	AC100～120V ±10%　AC200～240V ±10%(50／60Hz)		
	消費電力	最大31.4W／平均26.1W(PoE 給電なし) 最大456.2W／平均450.5W(PoE フル給電)	最大26.2W／平均25.8W(PoE 給電なし) 最大306.2W／平均301.5W(PoE フル給電)	最大17W／平均15.1W(PoE 給電なし) 最大158W／平均155W(PoE フル給電)
	動作温度	0～+50℃		
	外形寸法	W441×H44×D280mm	W210×H44×D295mm	W210×H44×D260mm
	質量	4.0kg以下	2.6kg以下	1.9kg以下

*1 ご利用時に使用条件が発生することがあります。
*2 適合光ファイバと発光レベルおよび受光レベル、使用中心波長以外の項目はIEEE802.3z規格に準拠しています。
*3 全二重設定のみサポート(半二重では使えません)。
*4 DN2800WSG3Eの発光中心波長 1260～1360nm 受光波長 1480～1580nm、DN2800WSG5Eの発光中心波長 1480～1580nm 受光波長 1260～1360nm

リピータ 幹旋商品

JIPX201（JOBLE）

オープン価格

■ 伝送距離と供給可能電力

PoEデバイス(PD)	PoEスイッチ／インジェクター（PSE）	
	IEEE 802.3a(f PoE 最大15.4W)	IEEE 802.3a(f PoE Plus最大30W)
IEEE 802.3a f最大4W	最大400m(3台連結)	最大500m(4台連結)
IEEE 802.3a f最大6W	最大300m(2台連結)	最大400m(3台連結)
IEEE 802.3a f最大12W	最大200m(1台)	最大300m(2台連結)
IEEE 802.3a f最大22W	—	最大200m(1台)

■ 定格／性能

チャンネル数	1ch
対応イーサネット規格	10BASE-T／100BASE-TX／1000BASE-T
対応PoE規格	IEEE 802.3af(PoE) ／IEEE 802.3at(PoE+)
電力伝送	PoE入力:Alternative AまたはB PoE出力:Alternative A
供給可能電力	最大22W(詳細は別表「伝送距離と供給可能電力」参照)
伝送距離	PoE入力側／出力側各100m(接続機器までのLANケーブル長)
連結数	最大4台(詳細は別表「伝送距離と供給可能電力」参照)
接続端子	RJ45ジャック(防水) STP対応
LANケーブル	CAT5e以上 UTP／STP 24AWG ※ギガビットイーサネットで使用する場合はCAT6以上を推奨
固定方法	平面板へのねじ止め
防塵防水規格	IP65
電源	PoE／PoE+
消費電力	約1.2W
動作周囲温度	−40～+75℃
動作周囲湿度	0～90%(非結露時)
外形寸法	W141×H33×D41mm(突起部含まず)
質量	約130g

PoE延長装置 幹旋商品

SC-IPT07P

(See Eyes)

オープン価格

■ 定格／性能

伝送帯域幅(最大)	TCP Rate:100Mbps(SC-IPR07P 100Mbpsモード)
消費電力(最大)	2W
出力電源	Midspan PoE
最大供給可能電力	30W
伝送距離(5C-FB)	500m(100Mbps) 1Km(10Mbps)
動作温度	−10℃～50℃
動作湿度	0～80%
接続ポート	RJ-45×1／BNC-F×1
材質／重量	ABS 難燃／62g
外形寸法	W90×H55×D24mm

※電源アダプター付属

PoE延長装置 幹旋商品

SC-IPR07P

(See Eyes)

オープン価格

■ 定格／性能

伝送帯域幅(最大)	TCP Rate:100Mbps(100Mbpsモード)
消費電力(最大)	2W
入力電源	DC 48V～56V アダプターまたはPoE
最大供給可能電力	30W
伝送距離(5C-FB)	500m(100Mbps) 1Km(10Mbps)
動作温度	−10℃～50℃
動作湿度	0～80%
接続ポート	RJ-45×1／BNC-F×1
材質／重量	ABS 難燃／62g
外形寸法	W90×H55×D24mm

※電源アダプター付属

メディアコンバータ 幹旋商品

		DN1800SG2E(大電)	DN2800SE(大電)	DN2800WSG3E*4(大電)	DN2800WSG5E*4(大電)
		希望小売価格 90,000円(税抜)	希望小売価格 45,900円(税抜)	希望小売価格 45,900円(税抜)	希望小売価格 45,900円(税抜)
FXポート	準拠規格	IEEE802.3z 1000BASE-LX IEEE802.3z 1000BASE-X*2	IEEE802.3u 100BASE-FX*2		
	伝送方式	全二重方式*3			
	伝送速度	1000Mbps	100Mbps		
	インターフェース	送・受信コネクタ各1ポート(計2ポート) 適合コネクタ: SCコネクタ(JIS C 5973 F04型)			
TXポート	準拠規格	IEEE802.3ab 1000BASE-T	IEEE802.3u 100BASE-TX		
	伝送方式	全二重方式*3			
	インターフェース	UTP用コネクタコート1ポート 適合コネクタ: RJ-45コネクタ			
定格入力電圧		DC3.3V			
消費電力		4W以下	3.3W以下		
動作保証温度		−20℃～+60℃			
動作及び保存湿度		95%RH以下(但し、結露なきこと)			
外形寸法		W52×H19.8×D74mm(突起部含まず)			
質量		55g以下(本体のみ)	50g以下(本体のみ)		

PRODUCTS LINE UP

ネットワークカメラ フルHD
ボックス型
IPD-BX250
P.09

ネットワークカメラ フルHD
ミニドーム型パン・チルトタイプ
IPD-PT210-A TypeZ
P.09

ネットワークカメラ フルHD
屋外ハウジング一体型バレットタイプ
IPD-BL210-A
P.10

使用環境	屋内		屋外
撮像素子	1／2.7型 約5M CMOS	1／2.8型 2M CMOS	
走査方式	プログレッシブスキャン		
同期方式	内部同期:Crystal-lock		
最低被写体照度	カラー:0.129 lx／F1.2(電子感度アップOFF 出力50%) カラー:0.0160 lx／F1.2(電子感度アップ10倍 出力50%) 白黒:0.0210 lx／F1.2(電子感度アップOFF 出力25%) 白黒:0.0016 lx／F1.2(電子感度アップ10倍 出力25%)	カラー:0.064 lx／F1.8(電子感度アップOFF 出力50%) カラー:0.016 lx／F1.8(電子感度アップ30倍 出力50%) 白 黒:0.0120 lx／F1.8(電子感度アップOFF 出力25%) 白 黒:0.0027 lx／F1.8(電子感度アップ30倍 出力25%)	カラー:0.050 lx／F1.5(電子感度アップOFF 出力50%) カラー:0.0050 lx／F1.5(電子感度アップ10倍 出力50%) 白黒:0.0079 lx／F1.5(電子感度アップOFF 出力25%) 白黒:0.00079 lx／F1.5(電子感度アップ10倍 出力25%)
映像圧縮方式	H.265／H.264／MJPEG(MJPEGはサブストリームのみ)		
画像サイズ	2592×1944／2592×1520／2560×1440／2304×1296／1920×1080／1280×720／704×480／480×240／352×240	1920×1080／1280×720／704×480／352×240	1920×1080／1280×960／1280×720／704×480／640×480／352×240
フレームレート	最大30fps		
ビットレート	H.265／H.264:128kbps～8192kbps MJPEG:2048kbps～6144kbps	4kbps～40960kbps	3kbps～20480kbps
ビットレート制御	CBR／VBR		
ホワイトバランス	自動／屋内／屋外／マニュアル	自動／屋内／屋外／マニュアル／ATW	自動／屋内／屋外／マニュアル／Natural／Street Lamp
ゲイン調整機能	オート／マニュアル		
オートアイリス機能	DCアイリス対応	—	
DETAIL補正	あり(レベル調整可能)		
ノイズリダクション	あり(レベル調整可能)		
デイナイト	True Day／Night オート／マニュアル		
電子感度アップ	最大10倍	最大30倍	最大10倍
逆光補正機能	あり		
WDR	あり		
プリセット	—	300箇所	—
電子ズーム	—	最大16倍	—
文字表示	英数字／記号 タイトル ON／OFF テキスト ON／OFF		
プライバシーマスク	最大4箇所	最大24箇所	最大4箇所
モーションディテクション	OFF／ON(検出エリア設定可能)		
ネットワーク	Ethernet 10Base-T／100Base-TX		
通信速度	Auto Negotiation		
対応プロトコル	IPv4 TCP UDP RTP RTCP RTSP HTTP HTTPS FTP NTP DHCP DNS IGMP ICMP ARP(DDNS SMTP SNMPはIPD-BX250のみ対応)		
ズーム・フォーカス調整機構	—	あり(リモート調整可能)	
フランジバック調整機構	あり	—	
3軸調整機構	—		
音声	内蔵マイク／1入力／1出力	内蔵マイク	1入力／1出力
音声圧縮方式	G.711A／U	G.711A／G.711Mu／G.726／AAC(G.723／PCMはIPD-BL210-Aのみ対応)	
アナログ映像出力	VBS／75Ω(画角調整用)	—	
レンズ部	CSマウント(Cマウントアダプタ取り付け可能)	組込レンズ ズーム機能付き 焦点距離(f) :2.7～8.1mm 最大口径比(F) :1.8 画角 水平:35.2°～105.6°／ 垂直: 24.8°～ 56.6°	組込レンズ ズーム倍率:5倍 焦点距離(f) :2.7～13.5mm 最大口径比(F) :1.5 画角 水平:30°～109°／垂直:17°～57°
回転台部	—	旋回角度:パン0°～355° チルト5°～90° 動作速度:パン最大80°／秒(プリセット動作時) チルト最大40°／秒(プリセット動作時)	—
プリセット精度	—		
赤外照明	—	あり	
ドームカバー	—	バンダルレジストタイプ	—
防水性	—	—	IP66準拠
耐衝撃性	—	IK08準拠	—
電源	PoE(IEEE 802.3af)		
消費電力	約5.3W	約13.3W(赤外照明使用時)	約10.3W(赤外照明使用時)
動作周囲温度	−10～+50℃		−30～+50℃ (但し、−10℃以下は通電状態とする)
動作周囲湿度	90%RH以下(非結露時)		
外形寸法(突起部含まず)	W79×H64×D146.9mm	φ128×H63mm	W95×H95×D273.2mm
質量	約537g	約535g	約1.1kg
入出力コネクタ Ethernet	RJ-45(Auto-MDI／MDIX)		
入出力コネクタ VIDEO OUT	BNC(画角調整用)	—	
入出力コネクタ AUDIO IN／OUT	3.5mmジャック	—	RCAピンジャック
入出力コネクタ ALARM IN／OUT	端子台	—	ワイヤー直出し(pig tail方式)
付属品	取扱説明書(導入編) :1冊 レンチ:1個	取扱説明書(導入編) :1冊 Installation Manual:1冊 取付テンプレート:1枚 取付金具:1個 アンカーネジ:3本　ネジ:3本	取扱説明書(導入編) :1冊 Quick Start Gide:1冊 取付テンプレート:1枚 アンカーネジ:4本　ネジ:4本 レンチ:1個

ネットワークカメラ フルHD
耐衝撃性ドーム型バンダルタイプ

IPD-VR210-A

P.10

ネットワークカメラ フルHD
ドーム型コンビネーション 吊り下げタイプ

IPD-SP250T

P.11

ネットワークカメラ フルHD
ドーム型コンビネーション 埋め込みタイプ

IPD-SP250U

P.11

屋内／屋外		屋内
1／2.8型 2M CMOS		
プログレッシブスキャン		
内部同期:Crystal-lock		
カラー:0.050 lx／F1.5(電子感度アップOFF 出力50%) カラー:0.0050 lx／F1.5(電子感度アップ10倍 出力50%) 白黒:0.0079 lx／F1.5(電子感度アップOFF 出力25%) 白黒:0.00079 lx／F1.5(電子感度アップ10倍 出力25%)	カラー:0.060 lx／F1.6(電子感度アップOFF 出力50%) カラー:0.001 lx／F1.6(電子感度アップ30倍 出力50%) 白黒:0.007 lx／F1.6(電子感度アップOFF 出力25%) 白黒:0.00020 lx／F1.6(電子感度アップ30倍 出力25%)	
H.265／H.264／MJPEG(MJPEGはサブストリームのみ)		
1920×1080／1280×960／1280×720／ 704×480／640×480／352×240	1920×1080／1280×1024／1280×720／800×600／720×480／ 1024×768／640×480／352×240／320×240	
最大30fps	最大60fps	
3kbps～20480kbps	H.265／H.264 64kbps～20480kbps MJPEG QFactor 1～70	
CBR／VBR	CBR／VBR／LBR	
自動／屋外／マニュアル／Natural／Street Lamp	自動／屋外／ワンプッシュ／手動	
オート／マニュアル		
—		
あり(レベル調整可能)		
あり(レベル調整可能)		
True Day／Night オート／マニュアル		
最大10倍	最大30倍	
あり		
あり		
—	256箇所	
—	最大10倍	
タイトル ON／OFF テキスト ON／OFF	最大15文字 2箇所(英数字 記号 ひらがな カタカナ 漢字JIS第1／2水準)	
最大4箇所	最大20箇所	
OFF／ON(検出エリア設定可能)		
Ethernet 10Base-T／100Base-TX		
Auto Negotiation	Auto／10MFull／100MFull	
IPv4 TCP UDP RTP RTCP RTSP HTTP HTTPS FTP NTP DHCP DNS IGMP ICMP ARP(DDNS SMTP SNMPはIPD-SP250T／Uのみ対応)		
あり(リモート調整可能)		
—		
あり	—	
1入力／1出力		
G.711A／G.711Mu／G.726／G.723／AAC／PCM	u-law A-law AAC PCM	
VBS 1.0Vp-p／75Ω(画角調整用)		
組込レンズ ズーム倍率:5倍 焦点距離(f) :2.7～13.5mm 最大口径比(F) :1.5 画角 水平:109°～30°／ 垂直:57°～17°	組込レンズ ズーム倍率:30倍 焦点距離(f) :4.3～129mm 最大口径比(F) :1.6 画角 水平:59.0°～2.4°／垂直:35.2°～1.4°	
—	旋回角度:パン360°（エンドレス）チルト−10°～90°（オートフリップ180°） 動作速度:パン最大400°／s(プリセット動作時) チルト 最大300°／s(プリセット動作時) パン0.1°／s～90°／s(マニュアル動作時) チルト0.1°／s～55°／s(マニュアル動作時)	
—	パン･チルト共に ±0.5°以下	
あり	—	
バンダルレジストクリアータイプ	バンダルレジストタイプ	—
IP66準拠		—
IK10準拠		—
PoE(IEEE 802.3af)	PoE+(IEEE 802.3at)	
約11.8W	約21W(ヒーター使用時)	約11W
−30～+50℃（但し、−10℃以下は通電状態とする）		−10～+50℃
90%RH以下(非結露時)		
φ159×H118mm	φ210×H279mm	φ212×H264mm
約912g	約3.2kg	約2.7kg
RJ-45(Auto-MDI／MDIX)		
RCAピンジャック(画角調整用)	BNC(画角調整用)	
端子台		
端子台		
取扱説明書:1枚 Quick Start Gide:1冊 取付テンプレート:1枚 プラスチック製アンカー:4本　ネジ:4本 レンチ:1個	取扱説明書(導入編) :1冊 ブロック端子台3ピン:1個　ブロック端子台14ピン:1個 レンチ:1個 ジョイント金具:1個　ジョイント金具用固定ネジ:1個 防水用ゴム栓:1個	取扱説明書(導入編) :1冊 ブロック端子台3ピン:1個　ブロック端子台14ピン:1個 取り付けテンプレート:1枚

PRODUCTS LINE UP

コンビネーションカメラ

フルHD 屋外耐環境型
コンビネーションネットワークカメラ
PTC-113Ⅱ-HDIP
P.13

フルHD 超高感度屋外耐環境型
コンビネーションカメラ
PCS-7700HD
P.14

屋外耐環境型
コンビネーションカメラ
PCS-79
P.14

画素サイズ		1920×1080		1440×1080
PoE対応		—		
圧縮方式		H.264／JPEG	—	
水平解像度		—	1000TV本	540TV本
最低被写体照度	カラー	0.0013 lx／F1.6	0.00058 lx／F1.9	0.0027 lx／F1.6
	白黒	0.0008 lx／F1.6	0.00024 lx／F1.9	0.00054 lx／F1.6
電子感度アップ		あり		
ワイドダイナミック機能		あり		
デイナイト機能		あり	True Day／Night オート／マニュアル	
映像出力		ネットワーク	HD-SDI	NTSC
パン・チルト		パン:360°（エンドレス） 垂直（チルト）+110°～0°（水平）～−110° （カメラ向きにより本体が一部映り込みます）	パン:360°（エンドレス） チルト:+20°（上向）～−70°（下向）	
ズーム		光学30倍	光学25倍	光学16倍 光学22倍（オプション）

カラーカメラ

フルHD 高感度 ボックス型
ISD-890
P.15

フルHD 超高感度 ボックス型
ISD-2700HD
P.16

フルHD 高感度 ボックス型
ISD-240HD
P.16

画素サイズ		1920×1080		
水平解像度		800TV本（AHD出力） 540TV本（VBS出力）	1000TV本 540TV本（VBS出力）	1000TV本（HD-SDI出力） 540TV本（VBS出力）
最低被写体照度	カラー	0.0021 lx／F1.4	0.00031 lx／F1.4	0.0024 lx／F1.4
	白黒	0.00041 lx／F1.4	0.00012 lx／F1.4	0.00047 lx／F1.4
電子感度アップ		あり		
ワイドダイナミック機能		あり		
デイナイト機能		True Day／Night オート／マニュアル		
映像出力		AHD 2.0	HD-SDI	

カメラアクセサリ

レンズ

レンズ 1／2.7型タイプ
M13VG2813IR
P.17

レンズ 1／2型タイプ
HV880DCIR-MP
P.17

レンズ 1／1.8型タイプ
EG3Z3915FCS-MPWIR
P.17

ズームレンズ2／3型タイプ
JV1216MPHD
P.17

25倍電動ズームレンズ2／3型タイプ
J25×9HS RG PZF 01B
P.17

カメラホルダ
WH-31L·11·21·LS1
P.18

カメラハウジング 屋外用
CI-602SET
P.18

カメラハウジング 屋外用
CH-1740FDH·FDHW
P.18

レンズチューブ／カメラハウジング 水冷
ILT-351·352／GO-603
P.19

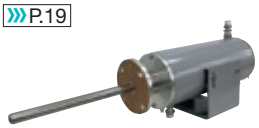

カメラハウジング 水冷
WH1000-T
P.20

カメラハウジング 空冷
TY-244
P.20

周辺機器

ネットワークレコーダ
INR-1208P(8CH)
INR-1216P(16CH)
P.12

ネットワークエンコーダ
IEN-200HD
P.21

ネットワークデコーダ
IDE-200HD
P.21

ネットワークエンコーダ
IEN-10
P.22

ネットワークデコーダ
IDE-10
P.22

HD 延長伝送機能付き映像制御器
IMD-202
P.16

IP多画面表示ユニット
IMV-901·1600
P.23

IPタッチパネル操作器
TPC-120
P.23

ネットワークレコーダ
INR-3500 Type1
P.24

ネットワークレコーダ
INR-3500 Type2
P.24

統合監視ソフトウェア
INR-3500SW
P.24

ネットワーク周辺機器

APLGM Series

インテリジェントスイッチ
APLGM228GTSS
P.25

インテリジェントスイッチ
APLGM220GTSS
P.25

インテリジェントスイッチ
APLGM212GTSS
P.25

APLFM Series

インテリジェントスイッチ
APLFM124GTSS
P.25
在庫限り

インテリジェントスイッチ
APLFM116GTSS
P.25
在庫限り

インテリジェントスイッチ
APLFM108GTSS
P.25

APLFM PoE Series

インテリジェントPoEスイッチ
APLFM116GTPoE
P.25
在庫限り

インテリジェントPoEスイッチ
APLFM108GTPoE
P.25
在庫限り

インテリジェントPoEスイッチ
APLFM104GTPoE
P.25
在庫限り

APLGM PoE Series

Giga PoEスイッチ
APLGM228GTPoE
P.25

Giga PoEスイッチ
APLGM220GTPoE
P.25

Giga PoEスイッチ
APLGM212GTPoE
P.25

リピータ
JIPX201
P.26

PoE延長装置
SC-IPT07P
P.26

PoE延長装置
SC-IPR07P
P.26

メディアコンバータ
DN1800SG2E
P.26

メディアコンバータ
DN2800SE
P.26

メディアコンバータ
DN2800WSG3E
P.26

メディアコンバータ
DN2800WSG5E
P.26

カメラ＋オプション 組み合わせチャート

ネットワークカメラ〈BOXタイプ〉

カメラ本体	交換レンズ	カメラハウジング	取付金具
IPD-BX250	M13VG2813IR AG6Z8516FCS-MP 等	CI-602SET ※壁面金具付き	CI-304 ※天吊金具
		CH-1740	WB-17-2
		TY-244	HB-1C WH-31L WH-31 WH-21 WH-LS1
		WH1000-T ※半固定金具付き	

ネットワークカメラ〈バレットタイプ〉

カメラ本体	ジャンクションBOX
IPD-BL210-A	PFA121

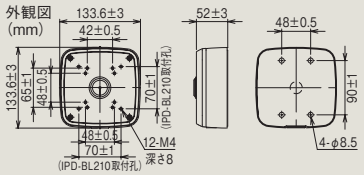

ネットワークカメラ〈バンダルドームタイプ〉

カメラ本体	埋め込み金具
IPD-VR210-A	PFB201C

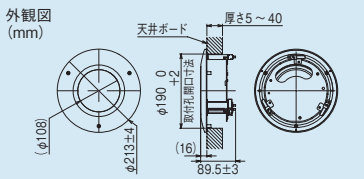

ネットワークカメラ〈ミニドームタイプ〉

カメラ本体	天井取付アダプタ
IPD-PT210-A TypeZ	PFA130-E

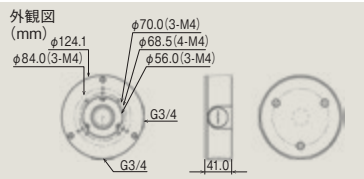

ネットワークカメラ〈スピードドームタイプ〉

カメラ本体	取付金具	ジャンクションBOX

IPD-SP250T

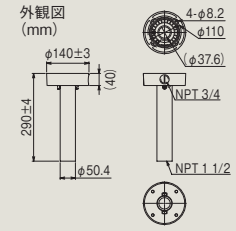

P-STA-00

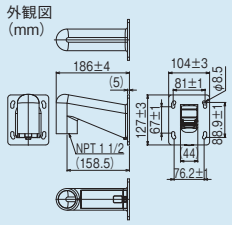

P-MP5-04

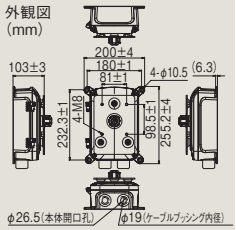

JB-100

カラーカメラ〈BOXタイプ〉

カメラ本体	交換レンズ	カメラハウジング	取付金具

ISD-890

EG3Z3915FCS-MPWIR

HV880DCIR-MP 等

CI-602SET ※壁面金具付き

CH-1740

CI-304 ※天吊金具

WB-17-2

ISD-240HD

M13VG2813IR

AG6Z8516FCS-MP 等

WH-31L

WH-31

WH-21

WH-LS1

ISD-2700HD

JV1216MPHD

J25×9HS RG PZF 01B 等

CH-1740

WB-17-2

用語解説

ア行

アイリス　Iris
絞りと呼ばれることもあり、自動方式と手動方式がある。自動方式の場合にはカメラの映像信号または制御信号によりレンズ絞りを調整する。レンズ絞りの制御回路がカメラ側に内蔵されるDCドライブ方式とレンズ側に内蔵されるビデオドライブ方式とがある。さらに、自動方式のものには、切り換えにより遠隔で手動制御を行う機能を持たせたものもある。

動き検知
指定した領域内の画像の動きを検出する技術。主に人の動きや物体の移動を検知する目的で利用されるが、木の葉の揺れや水面のちらつきなど、自然現象の影響による誤検知を減少させるために高精度な画像処理技術が用いられている。

エクステンダ　Range Extender
主レンズの後ろ側などに付加して、焦点距離を長くする光学系。焦点距離はエクステンダの倍率分長くなる。倍率の2乗分の1にレンズの明るさが暗くなる。リアコンバージョンレンズともいう。

エンドレス旋回　Endless Rotation
水平回転方向に回転制限がなく旋回できること。回転部へ電力、信号を伝えるためスリップリングなどが使われる。

オート電子シャッタ（AES）
Automatic Electronic Shutter
固体撮像素子の電子シャッタ機能により、入射光量に合わせて素子出力レベルを自動制御する機能。

オートパン　Autopan
水平動作を連続して動作させる機能を言う。

オンチップマイクロレンズ
一つ一つの素子にレンズを組み込んだCCD。高感度が得られる。

カ行

画角　Angle of View
一定の画面内に撮影することのできる被写体の範囲を光学系の角度で表したもの。一般的には、画面の最大直径方向で示す。テレビの画面のように、画面が長方形の場合には対角線に対する撮影可能な範囲をいう。この場合、撮影できる水平方向の範囲を水平画角、垂直方向の範囲を垂直画角として使うことが多い。

カメラID
複数台のカメラを使用する場合、個々のカメラを識別するために映像信号に重畳される文字や数字。カメラタイトルと呼ばれることもある。

逆光補正　Backlight Compensation
逆光撮影したとき、オートアイリス機能などが画面の明るい部分に反応し、アイリスなどが絞られて被写体が暗くなる現象を補正する機能。

ゲンロック　Genlock, Generator Lock
外部同期方式の一種で、外部同期信号に周波数及び位相を合わせる機能。ゲンロック入力信号としては、複合同期信号（コンポジットSYNC）、複合映像信号（VBSまたはVS）、ブラックバースト信号（BBS）がある。

サ行

自動感度制御モード
被写体や設置環境に応じて、画質優先での感度アップや被写体の動きを優先して感度アップする機能。また、画質・動きのバランスをとりながら感度アップも可能。

焦点距離（f）　Focal Length
光学系の像主点（後側主点）から像焦点（焦点）までの距離。通常、主点から焦点に向かう方向が光線束の進行方向と一致する場合を正にとるが、物空間と像空間の媒質の屈折率が等しい場合は、正負の焦点距離は絶対値が等しい。メートル単位で測定した焦点距離の逆数がレンズの度または屈折力である。撮像装置では、焦点距離が長いほど画角が狭くなり、被写界深度が浅くなる。

スミア
撮像シーンの中のスポット光など、特に輝度の高い被写体部分の映像が上下に尾を引く現象。CCDイメージセンサを用いたカメラでCCDに過大な光量が入った場合、垂直転送部分に不要電荷が発生することによって起こる現象で、撮像素子の構造に起因するCCDセンサ特有の現象であり、CMOSイメージセンサを使用したカメラでは発生しない。

タ行

ダイナミックレンジ　Dynamic Range
階調がつぶれないで再生できる範囲を示すもので、輝度信号が白ピーク100IRE（100%）となる光量を1倍としたとき、それ以上の光量が入った時にクリップされずに再生できる光量との比をいう。一般にはdB、%、倍などで表される。

ダイナミックレンジ拡大比
撮像している1画面内で、階調がつぶれないで明暗同時に再現できる最大照度比のこと。拡大比が大きいほど明暗差の大きいシーンを撮像再現できる。この測定方法は、電子情報技術産業協会技術レポートJEITATTR-4602B（CCTV機器スペック規定方法 2007年6月改正）に規定されている。

デジタルデイナイト機能（D-D／N）
低照度時、AGCゲインが上がると自動的にノイズの少ない白黒映像になる機能。

デフロスタ　Defroster
ハウジングの窓ガラスの結露を防止、あるいは除去する装置。窓ガラス内側表面に導電体を蒸着させ、これに電流を流して暖める方法が主として使用される。

電源同期　Line Lock
カメラの垂直同期信号を、商用電源の周波数と同期させる機能。映像信号へ誘導するハム雑音、及び照明フリッカーを軽減できる。複数台のカメラ映像出力を切り換えた場合、モニター画面上で起きる垂直同期乱れを防止できる。ラインロック（Line Lock, L.Lなど）と呼ばれることもある。

電子感度アップ　Sensitivity Up
撮像デバイスの蓄積時間を通常より長くしたり、映像信号をフレームまたはフィールド単位で画像メモリ上に加算し、高感度化を図る機能。

電子シャッタ　Electronic Shutter
固体撮像素子の蓄積時間を電子的に可変することにより、露光時間を制御する機能。

電子ズーム　Electronic Zoom
光学レンズでなく、撮像デバイスの走査可変や、画像メモリを利用して電子的に撮像画面の拡大、縮小を行う機能。

同軸多重伝送
Coaxial Multiplexed Transmission
映像出力用同軸ケーブルに、映像信号以外にカメラ用電源、音声・制御信号などを多重することをいう。目的は、カメラ側と制御側（モニタ側）との省線化である。

トゥルーデイナイト機能（T-D／N）
昼間はカラー映像、夜間は赤外線カットフィルターを動かして白黒映像に自動切替わりする機能。夜間は、近赤外線まで感度を有する白黒映像の方が高感度で、撮影映像をはっきり確認することができる。デイナイトカメラには、近赤外線の波長まで収差が少ないデイナイト用のレンズを使用することを推奨する。

ナ行

ノイズリダクション
S／N比を向上させるための機能。隣接する複数の画素データを演算処理することによって、映像信号に含まれるノイズ成分を打ち消し、平均化してS／N比を向上させる。この副作用として、動きのある映像では残像が増加し動解像力が低下する傾向になる。

ハ行

バンダルレジスト型
耐衝撃型といい、外部からの衝撃に対して壊れにくい構造をしているもの。

プライバシーマスク
画面中の任意のエリアをマスキングして映像が見えないようにする機能で、旋回装置やズームレンズの動きに連動して常に指定した部分をマスキングすることができるものもある。監視映像の中に個人情報の保護が必要な部分や意図的に他の人に見せたくない部分がある場合などに使用する。

フリッカー補正　Flicker Compensation
照明の点灯周波数と、カメラの垂直周波数との差により発生する画面のちらつき（フリッカー）を補正する機能。

バリフォーカルレンズ　Varifocal Lens
焦点距離を変えることができるレンズ。主レンズの前の付加レンズを動かすことにより連続的に焦点距離を変えられるが、ズームレンズと異なり、同時に結像面も移動する。可変焦点レンズともいう。

フレーム／フィールド蓄積
Frame / Field-Integration
固体撮像素子から映像信号を得る場合、光電変換によって得られる電荷をフレーム（2フィールド）期間にわたって蓄積する方式をフレーム蓄積、1フィールド毎の期間で蓄積する方式をフィールド蓄積という。

ホワイトバランス　White Balance
カラーカメラにおいて、光源に合わせて色再現性を調整する機能。白い被写体を撮像した時、白く再現するように調整する機能。
ATW（Automatic Tracing〈Tracking〉 White Balance）、
AWB（Automatic White Balance）、
AWC（Automatic White Balance Control）、
マニュアルなどがある。

マ行

モーションディテクション＝動き検知
映像の中で動きの変化を検知する機能で、自己機能の連動制御や外部機器制御用のアラーム信号を出力する。画面上の特定の範囲だけを検知させるエリア設定や、長時間動かない物体を検知する機能などの応用が可能なものもある。

ラ行

レンズマウント　Lens Mount
カメラのレンズ受け口をいい、Cマウント、CSマウント、バヨネットマウント等がある。CマウントとCSマウントはねじ式マウントで、フランジ焦点距離が17.526mmのものをCマウント、12.5mmのものをCSマウントと呼ぶ。また、バヨネットマウントは三板式カメラに多く採用され、スタジオ用カメラの規格に準じたマウント。

アルファベット

AGC　Automatic Gain Control
増幅器の利得を自動的に調整し、出力レベルを一定に保つ動作。

AHD
アナログハイビジョン方式と言われる映像伝送方式。
AHD1.0では1280×720の映像を伝送。
AHD2.0では1920×1080のフルハイビジョンの映像伝送が可能である。

CMOS（CMOSイメージセンサ）
CMOSイメージセンサは、レンズを通して入射した光を電気信号に変換する固体撮像素子で、光電変換部はCCDイメージセンサと同様にフォトダイオードを使用するが、発生した電荷を水平・垂直に配列したCMOS（相補性金属酸化膜半導体）形トランジスタのスイッチによって読み出す方式が構造的特長である。単位セルごとに増幅器を持つことが比較的容易に可能で、光電変換された電気信号の読み出しによる電気ノイズの発生を抑えることができる。また、CMOSロジックLSI製造プロセスの応用で大量生産が可能で、高電圧アナログ回路を持つCCDイメージセンサと比較して消費電力が少なく、原理的にスミアやブルーミングが発生しないという長所がある。

DSP回路
Digital Signal Processing。映像信号をデジタル処理することで安定した映像が得られる。

Fナンバー（F No.）　F-Number
レンズの明るさを表す数値。F値ともいう。光学系の焦点距離をf、レンズの口径（入射瞳の径）をDとするとき、F=f／Dで表されている。結像の明るさはFの2乗に反比例し、Fナンバーが小さいほど光学系が明るいことを示している。一般に、レンズに示されている絞り目盛りにはFナンバーが用いられ、1、1.4、2、2.8、4、5.6、8、11、16…と、1段ごとに明るさが半分になる公比√2の級数で表示される。

Focus EZ機能
設置、調整の際、オートアイリスレンズの絞りを強制的に開放し、モニタ画面上のレベルインジケータで微妙なフォーカス調整が容易に行える機能。

H.264
動画圧縮規格の一つで高画質を保ちながら高圧縮を実現している。MPEG-2と比較し、同じ画質で約1／2のデータ量となる。
HDカメラやメガピクセルカメラなど高画質で高解像度の映像圧縮に最適。

H.265
動画圧縮規格の一つで高画質を保ちながら高圧縮を実現している。H.264の後継にあたり、同じ画質でH.264の1／2、MPEG-2の1／4のデータ量となる。

HD（フルHD）
高精細映像のこと。1280×720ピクセル以上の画像解像度を持つ映像をさす。なかでも、1920×1080ピクセルの画像解像度を有する映像をフルHDと称し、HD映像の中で最も解像度が高い。

HYPER DYNAMIC
窓際や出入り口付近などの明るい部分と暗い部分の照度差が激しい場所でもHYPER DYNAMIC機能により自然な映像が得られる。

IP（インターネット プロトコル）
インターネットにおけるデータを伝送するために使用される通信プロトコル。

IP66、IP65
電気機械器具の外郭による保護等級を示す規格。機器内部への固体異物（粉塵など）や水の侵入に対する保護の程度を示す方法として国際標準のIEC 60529（JIS規格ではC 0920）で規定された保護等級で、IP66は耐塵・耐水形、IP65は耐塵・防噴流形というような表現をするが、詳しくは前記の公的規格による。

MPEG-4
動画データの符号化方式の一つで、MPEG-1, MPEG-2に比べて低い通信速度にも対応できる。フレーム自身の画像を背景や人物などのオブジェクトに分解して差分を符号化する方式により、高い圧縮率が可能で、画像データの再利用に有利などの特長がある。MPEG-4AVC（H.264）とは互換性がない。

NDフィルタ　Neutral Density Filter
光線の可視スペクトル部分の各波長に対してほぼ均等な透過をする（非選択性の透過率）フィルター。光の波長成分を変化させることなく、また、光学系の絞りを変えずに減光したいときなどに用いる。

PoE／PoE+
Power over Ethernetの略称で、イーサネットの配線で利用されるカテゴリ5以上のUTPケーブルを通じて電力を供給する技術。主に電力供給の困難な場所に設置された機器にて利用される。基本的にはPoEに対応した機器同士でなければ利用できないが、給電ユニットや受電ユニットといった外部機器を併設することで、PoE非対応の機器でも電力供給の恩恵を受けることは可能である。

S／N
信号（SIGNAL）に対する雑音（NOISE）の比のことで、この値が大きいほどザラツキが少なく綺麗な映像が期待できる。

VESAマウント（VESAマウントインターフェイス）
LCD等フラットパネルディスプレイの取り付け方法に関する標準化規格。取り付けるネジ穴の数、ネジ穴の間隔、使用するネジについて定められており、VESA75、VESA100が汎用的である。市販のVESA規格の壁掛け固定具やアーム型固定具を利用でき、さまざまな設置方法が可能となる。

WDR（ワイドダイナミックレンジ）
ダイナミックレンジが広いことを表す。
これを具体的に数値化表現したものが「ダイナミックレンジ拡大比」である。池上では、ワイドダイナミックレンジカメラをHYPERDYNAMICカメラと称する。

SECURITY
SOLUTION
PRODUCTS
CATALOGUE

Ikegami

ISO 9001認証 JQA-0755　ISO 14001認証 JQA-EM3888

池上通信機株式會社 | 本社：〒146-8567 東京都大田区池上5-6-16
TEL：(03)5700-1111

お問い合わせは　■ www.ikegami.co.jp

営業・マーケティング本部：〒146-8567 東京都大田区池上5-6-16 ☎(03)5748-2211代表
大阪支店：〒564-0052 吹田市広芝町9-6第1江坂池上ビル ☎(06)6389-2833
名古屋支店：〒465-0051 名古屋市名東区社が丘1-1506加藤第2ビル ☎(052)705-6521代表
札幌営業所：〒060-0031 札幌市中央区北1条東2丁目5-2札幌泉第2ビル5F ☎(011)231-8218代表
仙台営業所：〒983-0869 仙台市宮城野区鉄砲町西1-14富士フイルム仙台ビル6F ☎(022)292-2420代表
福岡営業所：〒812-0016 福岡市博多区博多駅南3-7-10STビル4F ☎(092)451-2521代表

- 仕様および外観は、改良のため予告なく変更することがあります。
- カタログと実際の製品の色とは印刷の関係で多少異なる場合があります。
- 社名および商品名は、各社の商標および登録商標です。

U505B242-NIK0.5

（カタログの記載内容：2024年2月現在）