Ikegami

4K

OnePack Ⅱ Series Peripheral Equipment

総合カタログ

4K/2K放送中継システムに提案する周辺機器

- 4K/2Kマルチフォーマットのモジュラーシリーズ
- 従来の1構造1系統1機能に対し、複数系統、複合機能を搭載可能、系統独立の従来概念を継承し、系統機能集約型の選択肢を新たに提供
- 2U 10スロット棚板構造、高コネクタ実装効率、最大40系統の映像変換を搭載
- 棚板奥行き350mm、小型軽量化
- 映像機能としては、分配、調相/変換、3D LUT、音声分離多重、ダウンストリームキー、4分割画面、セレクタ、2:1リレー切替機能を搭載可能
- 変換は4K⇔2K解像度、HDR⇔SDR伝達関数、BT.2020⇔709色域変換に対応
- 音声機能としては、分配、セレクタ、A/D変換、D/A変換を搭載可能
- 無音監視機能・・・GUI、SNMP監視・活線挿抜（ホットスワップ）対応

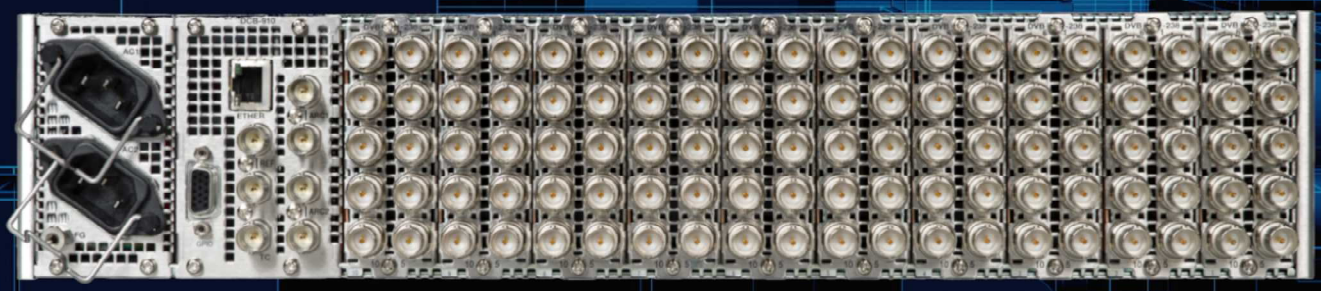

OnePack Ⅱ Peripheral Equipment

池上のシステム周辺機器

■3つの特長

4K/2Kマルチフォーマット

4K/2K何れのシステムにも対応できるマルチフォーマット
対応機能： SDI信号分配
映像変換（AVDL、FS、CCR、解像度、ガンマ、色域）
3D LUT
音声分離多重(AES×8ch、AES×16ch)
セレクタ(6×4、12×8、18×12)
SDI信号リレー切替

マルチプラットフォーム

ハードウエアは集約型、ソフトウエアによって多機能実現
ソフトウエアライセンスで系統数、機能数選択方式

アナログ映像音声機能の充実

アナログ映像信号分配、音声信号分配、音声ADC/DAC、音声セレクタ

ラック収納率向上

棚板は2Uサイズ、奥行き350mm（小型軽量化）
10スロット10モジュール実装・・・100個のコネクタI/F
1構造1系統1機能から多系統複合機能組み合わせへ

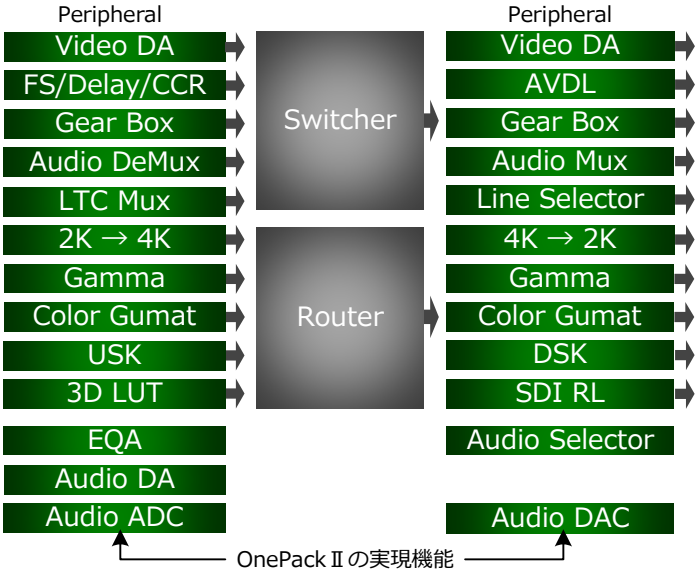

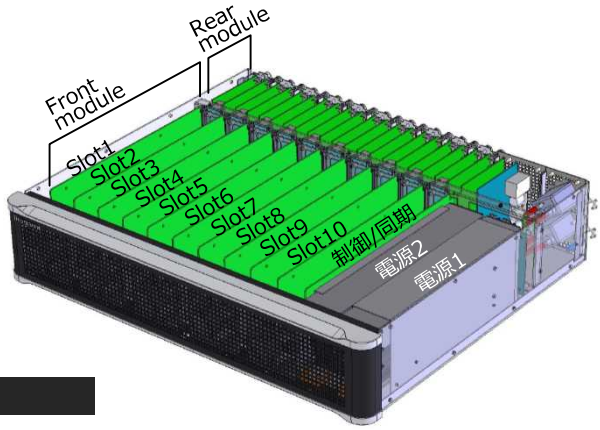

■棚板・電源・制御

10I/Oモジュール×10スロット構造＝100I/Oを備えています。
電源モジュールはAC電源(100V/220V)とDC28V電源の2種が選択でき、何れも二重化構造です。
モジュールは活線挿抜のため、電源投入中に入れ替えが可能です。

大分類	型名・製品名
棚板（AC電源用棚板）	DVF-141　OnePack Ⅱ 2U棚板 [NPF-FRM-2U]
棚板（DC28V電源ヘリ用棚板）	DVF-142　OnePack Ⅱ 2U棚板 [NPF-FRM-DC28]
AC-DC電源　二重化の場合2式	DPU-132　OnePack Ⅱ 2U棚板用AC電源 [NPF-PWR-ACIN]
DC-DC電源（DC28V）二重化の場合2式	DPU-133　OnePack Ⅱ 2U棚板用DC28V電源 [NPF-PWR-DC28]
制御モジュール	DCU-090　NPF-CTRL(Front:DCU-090 NPF-CTRL、Rear:DCB-910 NPF-CTRL-CN)

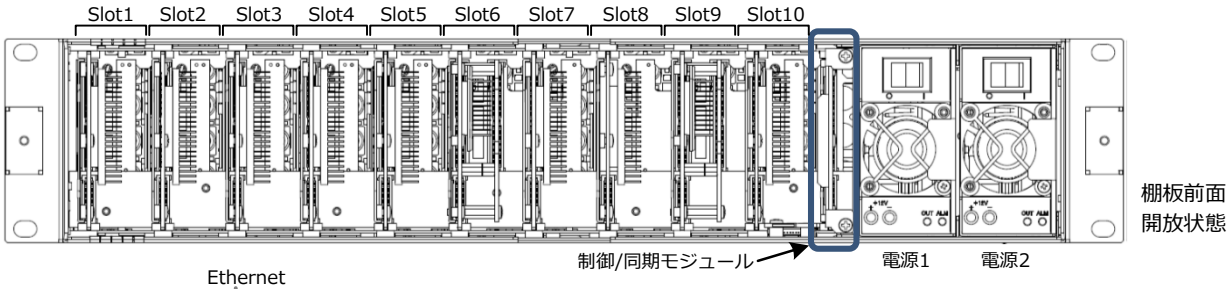

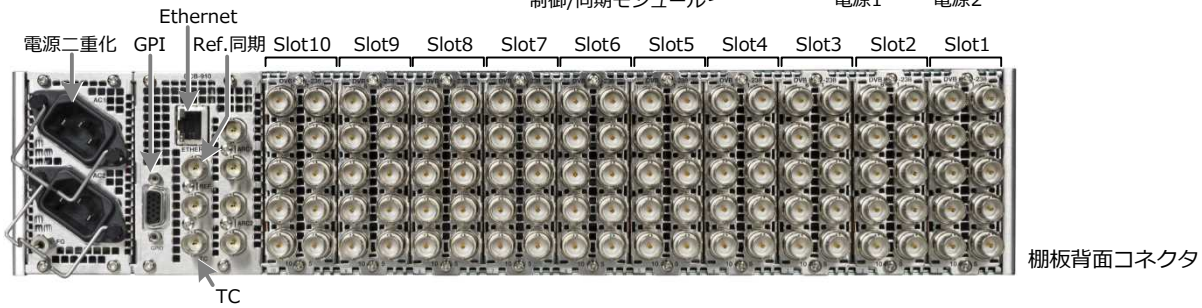

■各種モジュール　映像分配／映像変換／音声分離多重／セレクタ／リレー切替

DVU-354/237 DDA

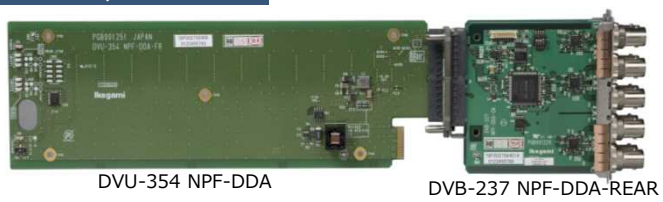

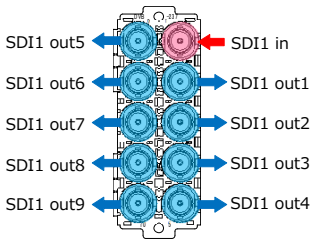

1.5G/3G/12G SDI信号分配

9分配×1系統、或いは 4分配×2系統
標準仕様で選択できます

DVU-345/238 PROC/SDI

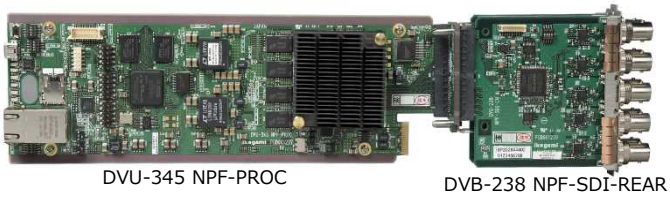

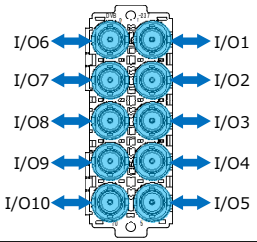

調相/映像変換、DSK、3D LUT、4分割画面

4K/2K画像のAVDL,FS,CCR、
解像度、ガンマ、色域変換、TC多重
DSK(ダウンストリームキーヤ)

機能はソフトウエアライセンスで提供されます

DVU-345/239 PROC/AES4

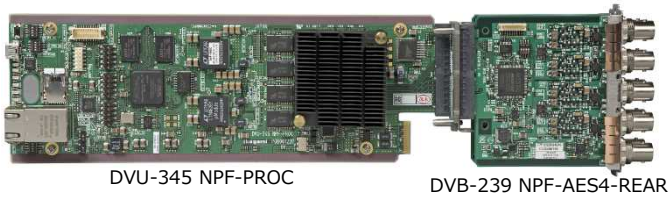

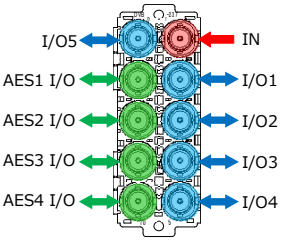

AES8ch分離多重＋映像変換

4K/2K画像の音声8ch分離、多重、
AVDL,FS,CCR、
解像度、ガンマ、色域変換、TC多重

機能はソフトウエアライセンスで提供されます

DVU-345/240 PROC/AES8

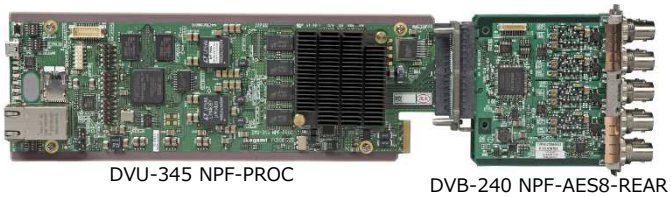

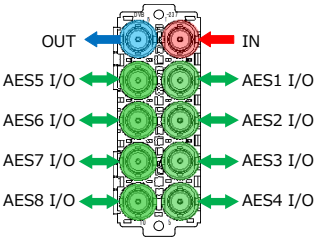

AES16ch分離多重＋映像変換

4K/2K画像の音声16ch分離、多重
AVDL,FS,CCR、
解像度、ガンマ、色域変換、TC多重

機能はソフトウエアライセンスで提供されます

DVU-344/241 SEL1

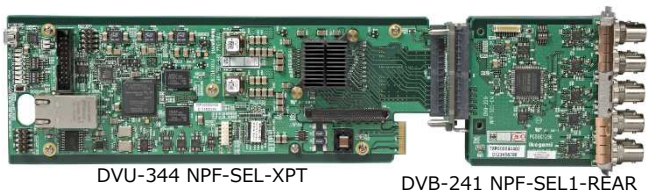

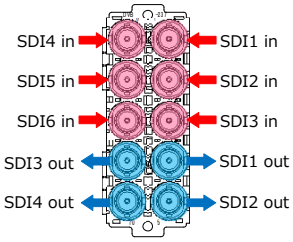

6×4 or 8×2セレクタ

1.5G/3G/6G/12G SDI信号切替
マトリクスは6×4、或いは8×2
がGUIから選択できます。
標準仕様

DVU-344/242 SEL2

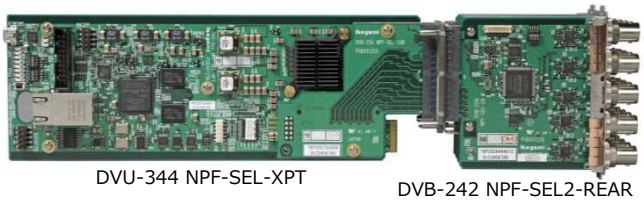

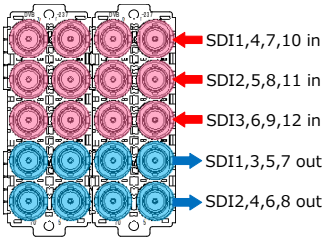

12×8 or 16×4セレクタ

1.5G/3G/6G/12G SDI信号切替
マトリクスは12×8、或いは
16×4がGUIから選択できます。
標準仕様

DVU-344/243 SEL3

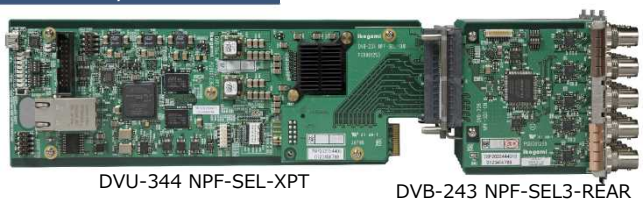

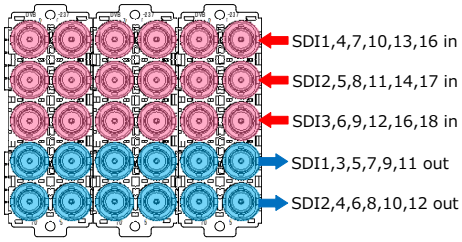

18×12 or 24×6セレクタ

1.5G/3G/6G/12G SDI信号切替
マトリクスは18×12、或いは
24×6がGUIから選択できます。
標準仕様

DVU-358/256 SDI-RL

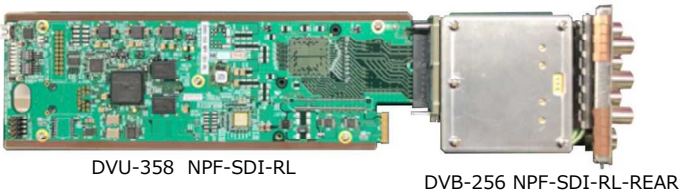

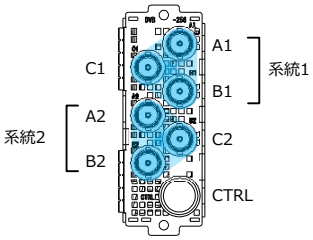

2:1 SDI信号リレー切替

1.5G/3G/6G/12G SDI信号の切替
C接点×2回路内蔵
4K信号も従来のHD信号と同様にメカ
リレーで切り替え可能
冗長系統切替、DSKバイパス用途

■各種モジュール　　アナログ映像音声／デジタル音声

DVU-359/259 NPF-EQA

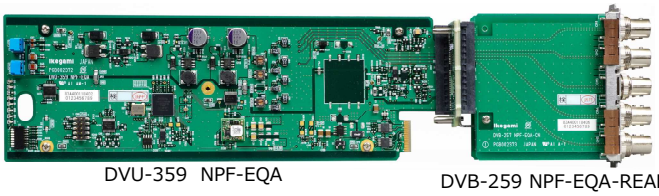

DVU-359　NPF-EQA　　DVB-259 NPF-EQA-REAR

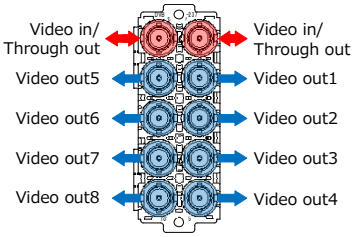

アナログ映像信号分配

NTSC アナログコンポジット信号、ブラックバースト(BBS)、3値SYNC同期信号を8分配

DAU-091/163 NPF-A-ADA4

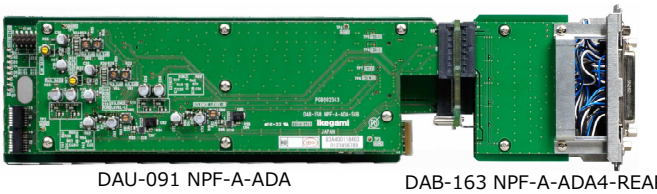

DAU-091 NPF-A-ADA　　DAB-163 NPF-A-ADA4-REAR

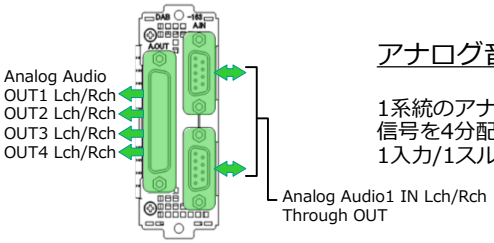

アナログ音声信号分配

1系統のアナログステレオオーディオ信号を4分配(4DA)
1入力/1スルー出力/4分配出力

DAU-091/164 NPF-A-ADA8

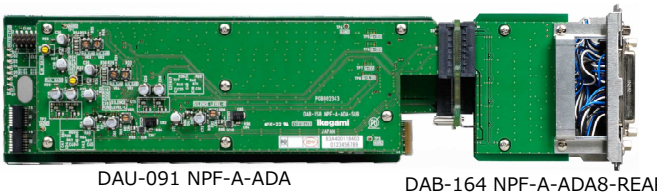

DAU-091 NPF-A-ADA　　DAB-164 NPF-A-ADA8-REAR

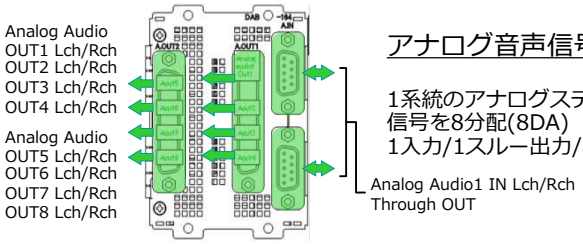

アナログ音声信号分配

1系統のアナログステレオオーディオ信号を8分配(8DA)
1入力/1スルー出力/8分配出力

DAU-092/167 NPF-AES-DA

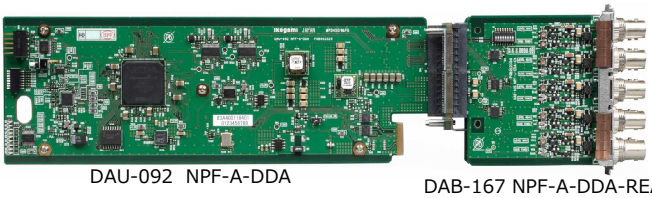

DAU-092　NPF-A-DDA　　DAB-167 NPF-A-DDA-REAR

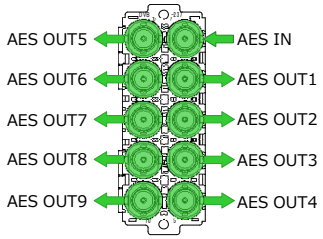

デジタル音声信号分配

1系統のAES/EBUデジタルオーディオ信号を9分配、或いは2系統にして各4分配
標準仕様

DAU-093/172 NPF-AES-SEL1

DAU-093　NPF-AES-SEL　　DAB-172 NPF-AES-SEL1-REAR

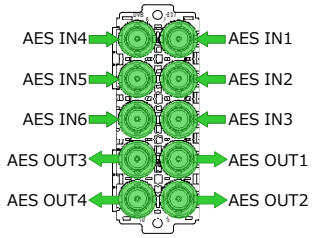

デジタル音声信号6×4 or 8×2セレクタ

AESデジタル音声信号の切替マトリクスは6×4、或いは8×2がGUIから選択できます。
標準仕様

DAU-093/173 NPF-AES-SEL2

DAU-093　NPF-AES-SEL　　DAB-173 NPF-AES-SEL2-REAR

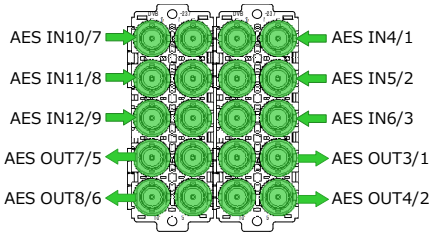

デジタル音声信号12×8 or 16×4セレクタ

AESデジタル音声信号の切替マトリクスは12×8、或いは16×4がGUIから選択できます。
標準仕様

DAU-089/152 NPF-A-AD

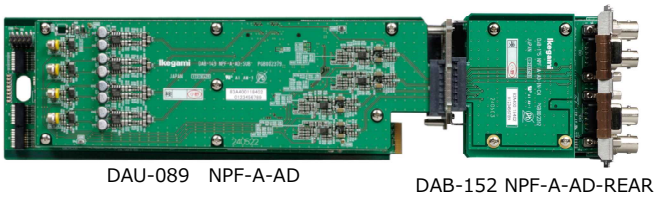

DAU-089　NPF-A-AD　　DAB-152 NPF-A-AD-REAR

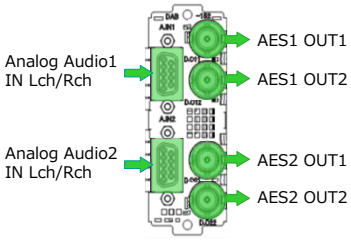

アナログ音声信号A/D変換

アナログステレオ音声信号をAES/EBUデジタル音声信号に変換
1系統4出力、或いは2系統各2出力が選択できます。標準仕様

DAU-090/156 NPF-A-DA

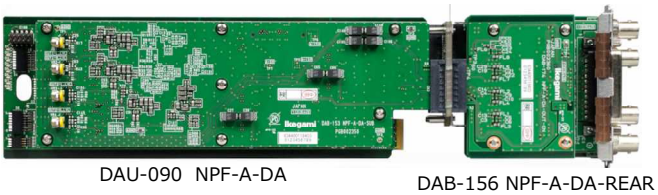

DAU-090　NPF-A-DA　　DAB-156 NPF-A-DA-REAR

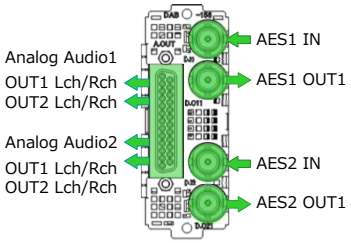

デジタル音声信号D/A変換

AESデジタル音声信号をアナログステレオ音声信号に変換
1系統4出力、或いは2系統各2出力が選択できます。標準仕様

■SDI信号分配　DVU-354/237 DDA

2機能：9分配×1系統 or 4分配×2系統　　内部スイッチで切替　　270M/1.5G/3G/6G/12G SDI信号を分配します

9分配×1系統

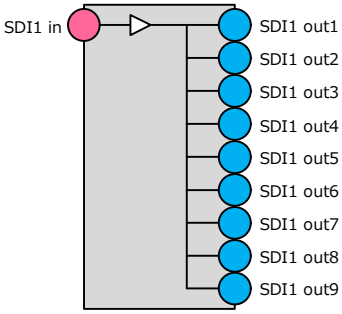

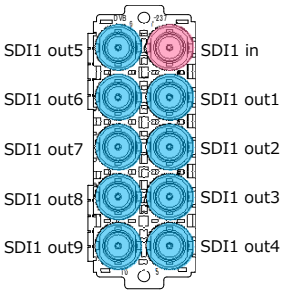

4分配×2系統

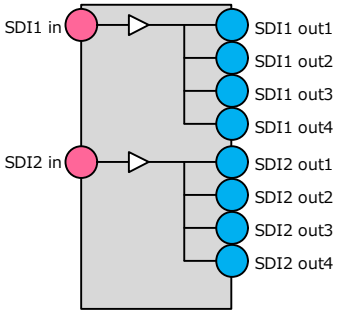

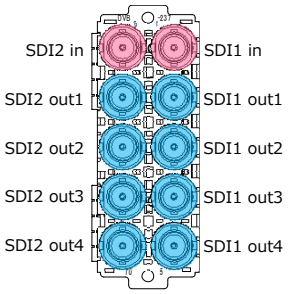

■調相/映像変換　DVU-345/238 PROC/SDI

1入力1変換から4入力4変換まで変換系統数が選択できます。
変換(Converter)は最大12個のライセンスを適用(機能ブロック図)、リヤ種別によって音声ライセンスが適用されます。

1in1Converter
or 1in2Converter

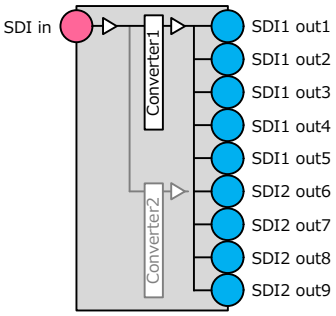

2in2Converter

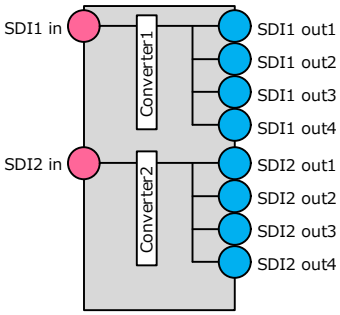

2in4Converter

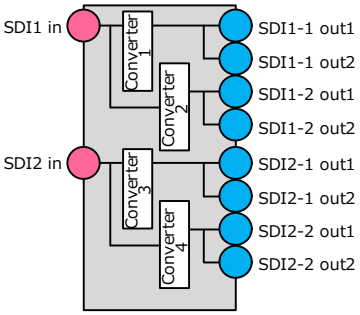

4in4Converter

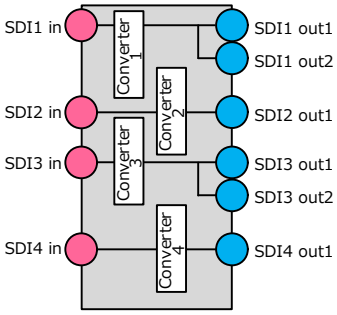

機能ブロック図（Converter内部）

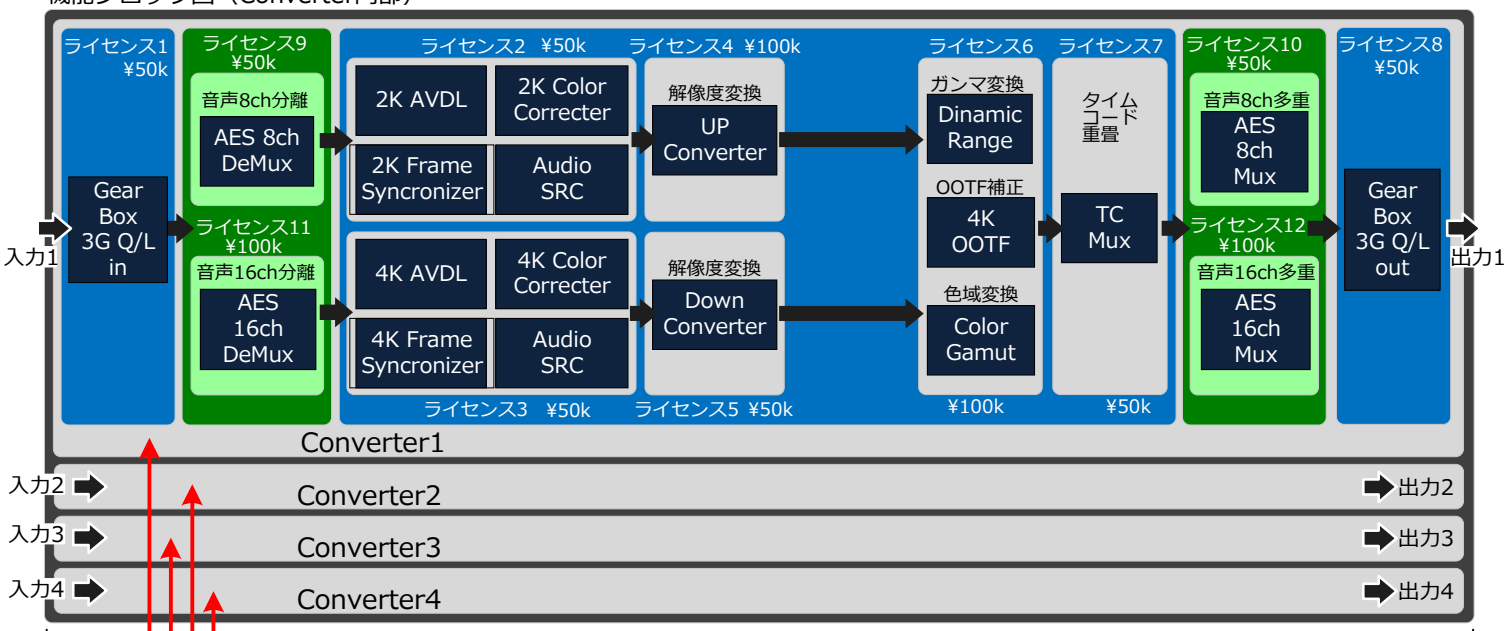

DVU-345 PROCモジュール　内部機能ライセンス

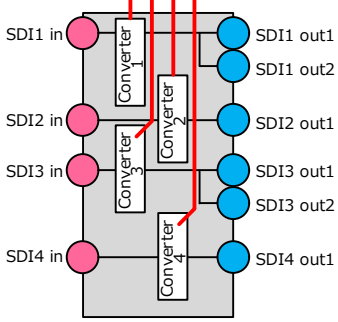

最大4系統の映像変換まで可能

フロントモジュール　　リヤモジュール

DVU-345 PROCモジュール　　リヤは下記3種類

映像10系統I/O	DVB-238 NPF-SDI-REAR	青色(最大4系統)
AES 8ch＋映像6系統I/O	DVB-239 NPF-AES4-REAR	青色(最大2系統)＋緑色8ch
AES 16chI/F＋映像2系統I/O	DVB-240 NPF-AES8-REAR	青色(1系統)＋緑色16ch

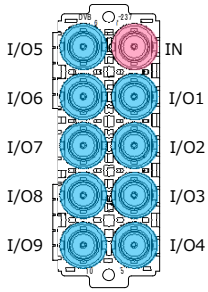

機能区分に応じてI/Oが変化

■DSK Down Stream Keyer　DVU-345/238 PROC/SDI

前頁の調相/映像変換と同一ハード構成、且つセレクタブルでダウンストリームキーヤを提供します。
リニアキー(フルアダーミックス)とルミナンスキー(演算ミックス)が選択できます。
Fill/Key信号入力数は2チャンネル、或いは3チャンネルの2ライセンスを4K,2Kそれぞれに用意しています。
クリーン/プレビュー出力はNAM-Fill/NAM-Key出力に切替でき、全Fill/Key信号を1つの信号にまとめて出力可能です。

GPIリモコン

4ライセンス：4K 2DSK,4K 3DSK,2K 2DSK,2K 3DSK

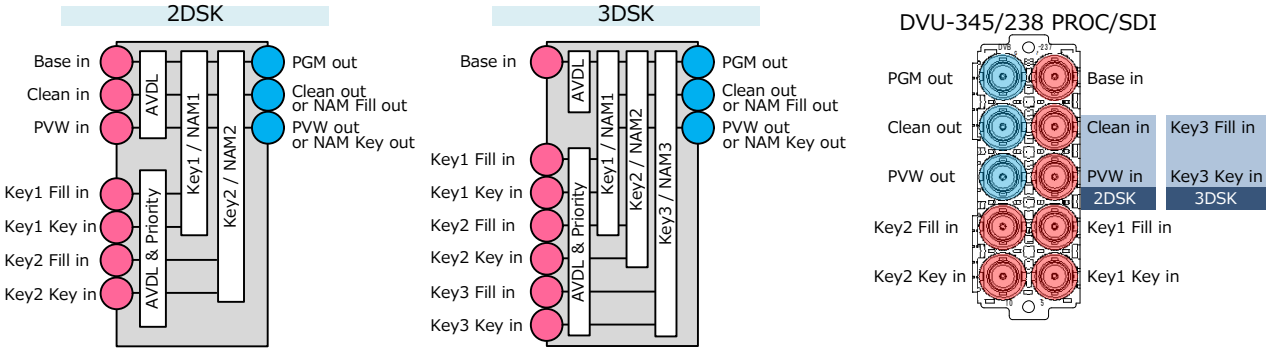

8ch DSK構成例　2DSKを下図の通りカスケード接続することでFill/Key系統数を増設することができ、最大8チャンネルのDSKとなります。

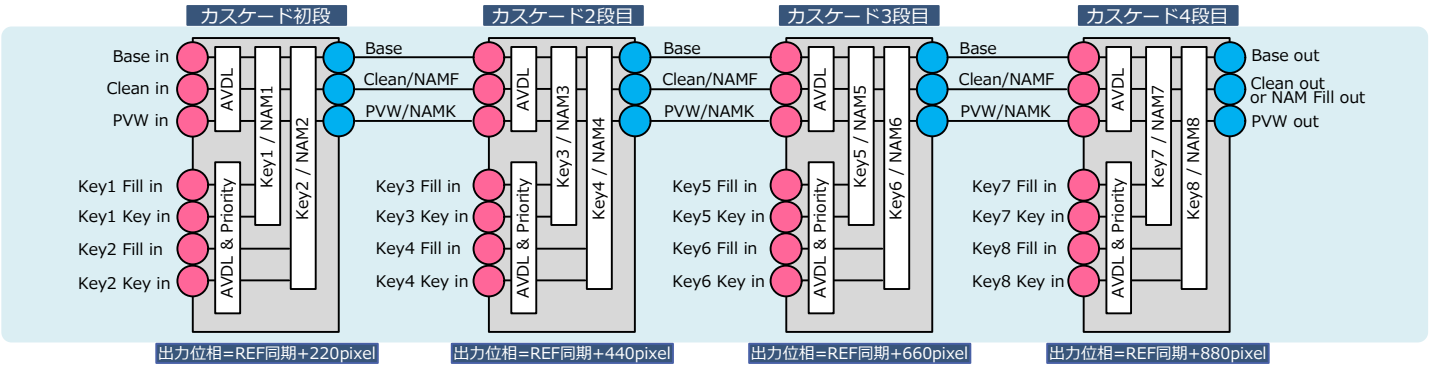

■3D LUT　DVU-345/238 PROC/SDI

33格子の3D LUTで、Cubeファイルを組み込むことができます。3D LUTの場合には下図が提供される全機能のため、複数系統、DSK機能を選択することができません。

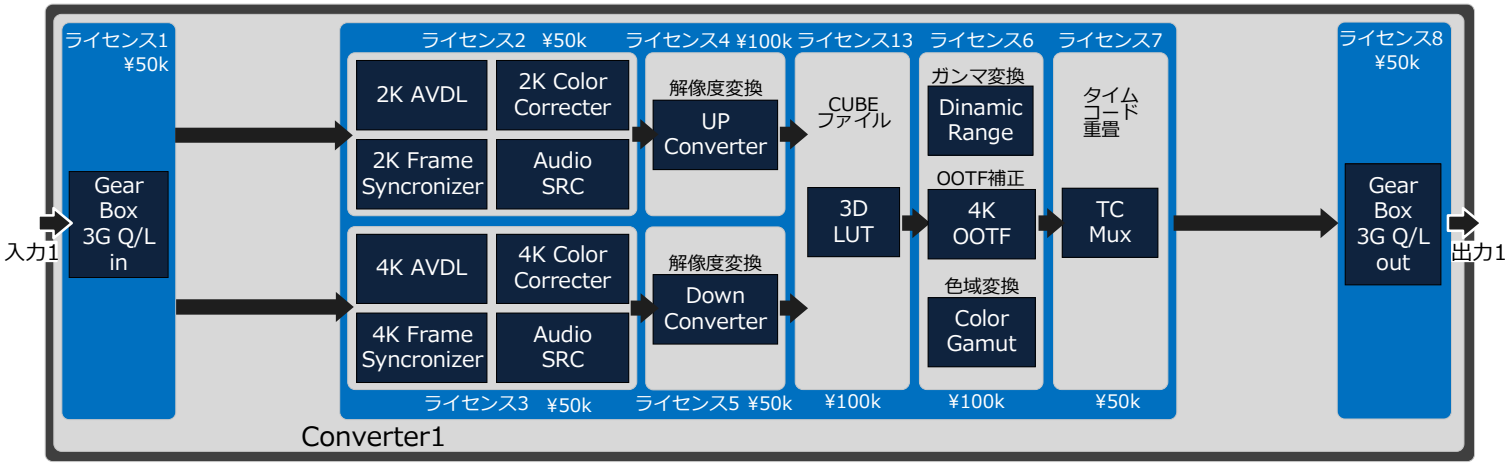

DVU-345 PROCモジュール　内部機能ライセンス

■4分割画面機能　DVU-345/238 PROC/SDI

・4K/2Kマルチフォーマットの4分割画面表示
・ID及び音声レベルメータが表示でき、映像内／映像外から表示場所が選択できます。（Window毎に設定が可能）
・4リソースの表示場所は選択可能です。
・4分割画面機能は専用のため、調相/変換、DSK、3D LUTを選択することができません。

キャラクタ表示機能
・ID表示：「Daily(番組名称)」「Engineer(系統名称)」
・音声レベルメータ表示
・タリー表示： R/G/Y 3色表示が可能
・ステータス： No Signal/CRC Error/Format/Payload ID
・セーフティマーカー： OFF/97.5%/95%/93%/90%/80%
・Payload ID付加： 出力に付加するPayload IDの設定が可能
・音声出力： 選択したWindowの音声1～8chをMV出力へ重畳

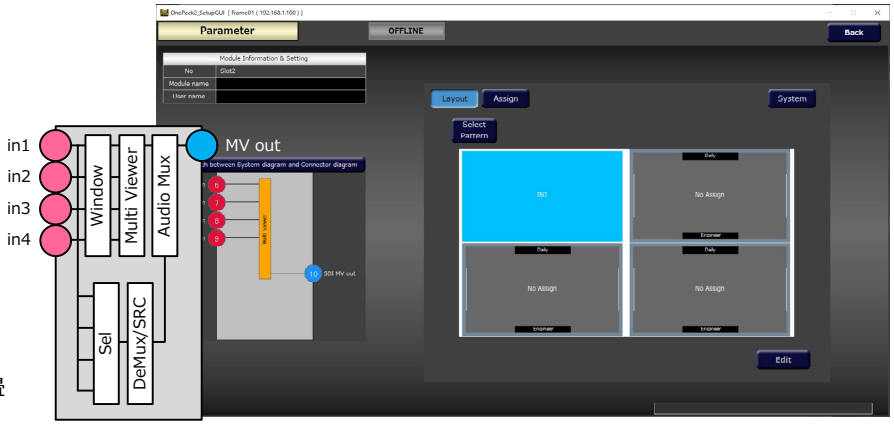

■8ch DeMux/Mux+Converter　DVU-345/239 PROC/AES4

AES音声8chの分離、及び多重に加え、映像調相/変換を備えています。
Muxライセンス、DeMuxライセンス、ギアボックスライセンス、1コンバータあたり6ライセンス（前頁機能ブロック図）

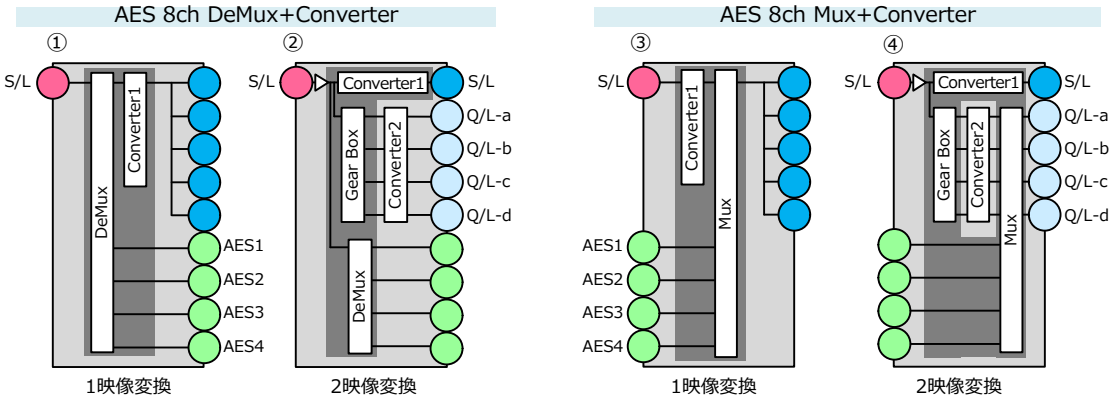

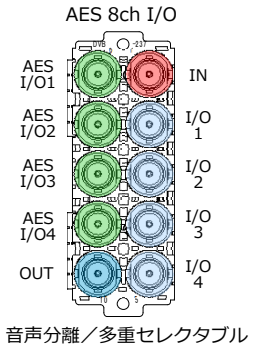

■16ch DeMux/Mux+Converter　DVU-345/240 PROC/AES8

AES音声16chの分離、及び多重に加え、映像調相/変換を備えています。
Muxライセンス、DeMuxライセンス、ギアボックスライセンス、1コンバータあたり6ライセンス（前頁機能ブロック図）

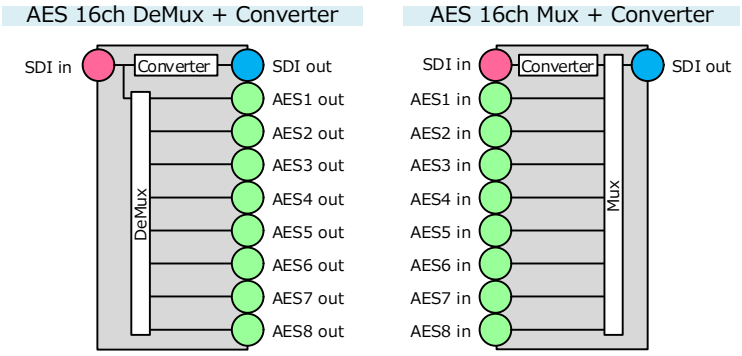

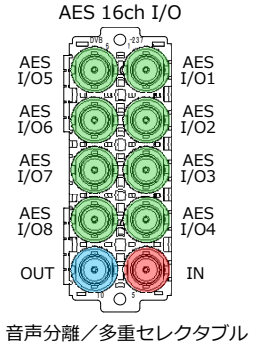

■SDI信号 Small Selecter　DVU-344/241 SEL1

2機能：6×4 or 8×2　　標準仕様で2機能が選択できます

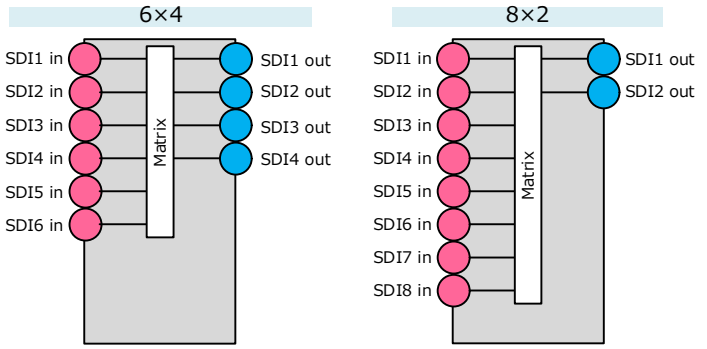

■SDI信号 Middle Selecter　DVU-344/242 SEL2

2機能：12×8 or 16×4　　標準仕様で2機能が選択できます

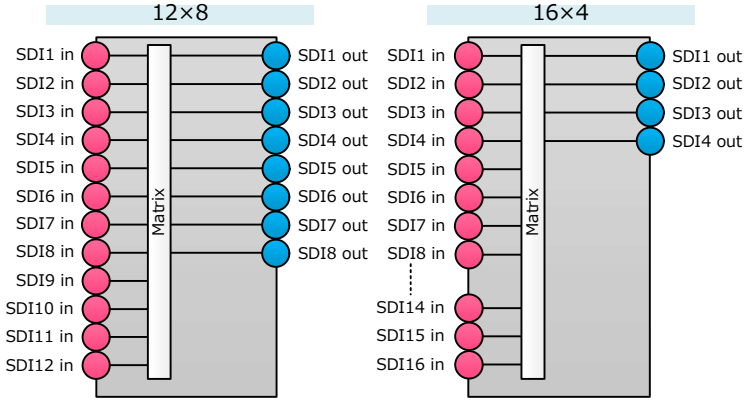

■SDI信号 Large Selecter　DVU-344/243 SEL3

2機能：18×12 or 24×6　　標準仕様で2機能が選択できます

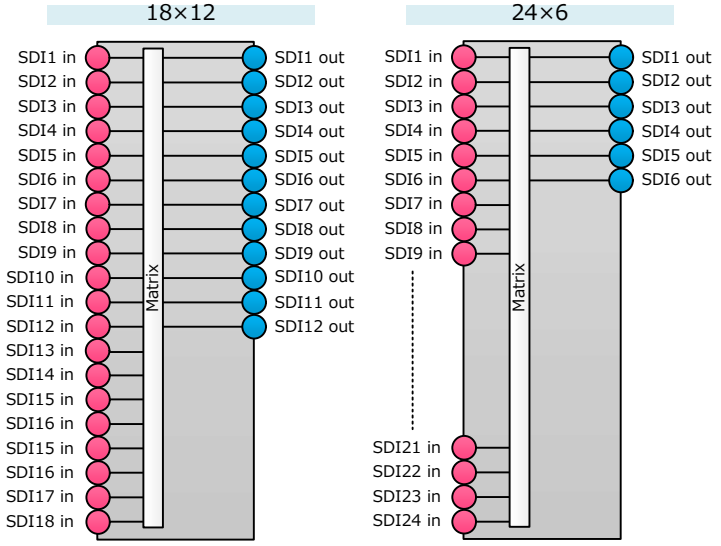

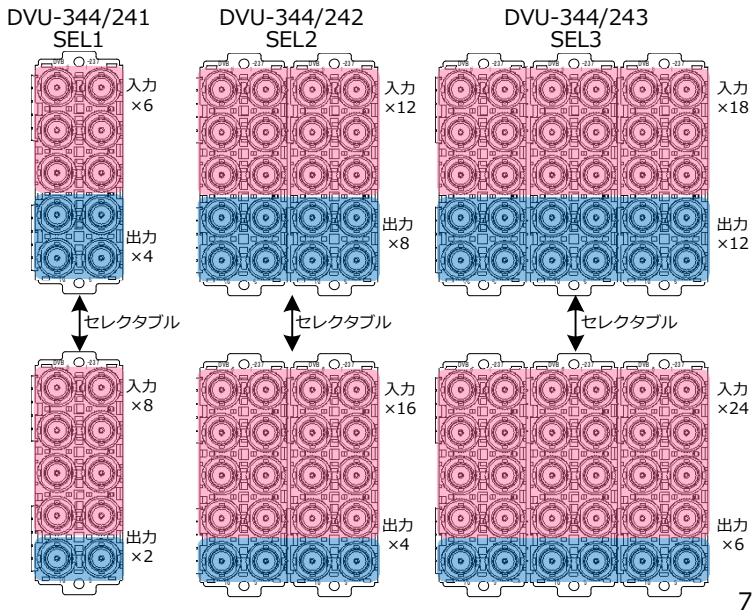

■2:1 SDI信号 リレー切替器　DVU-358/256 SDI-RL

・12G-SDI 信号に対応した2:1リレー切り替えモジュールです。2:1切り替えを2回路備えています。
・信号ラインに能動部品を使用していないため、予期せぬ電源断の場合でも信号通過を可能としています。
・信号の切り替えは外部押しボタン操作から可能です。本モジュールのCTRLコネクタで受信します。
・プログラム映像の送出系統に挿入し、メイン系統と冗長系統の切り替え機能としてご利用いただけます。
・追加で本モジュールを2式使用することでDSKのバイパス切り替えとなります。

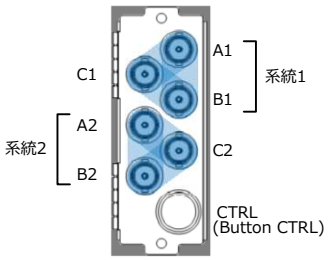

■映像系統の冗長切り替え用途

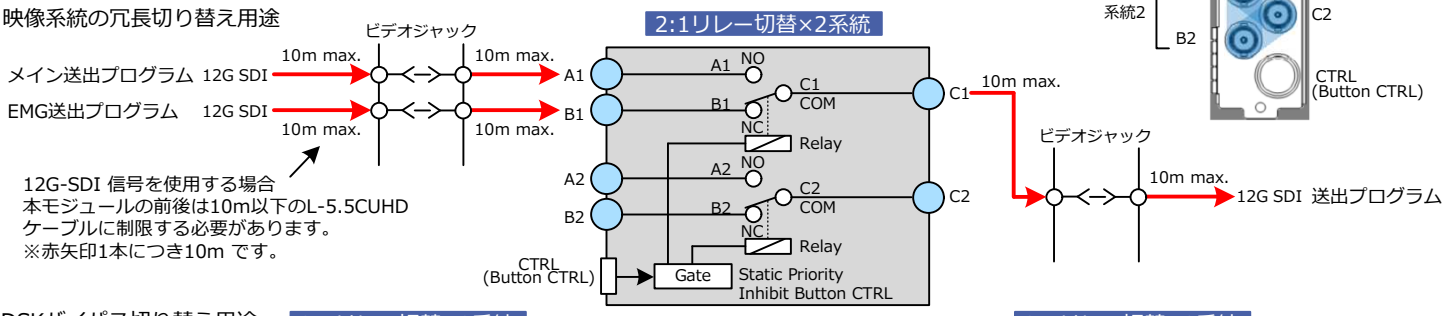

12G-SDI 信号を使用する場合
本モジュールの前後は10m以下のL-5.5CUHD
ケーブルに制限する必要があります。
※赤矢印1本につき10m です。

■DSKバイパス切り替え用途

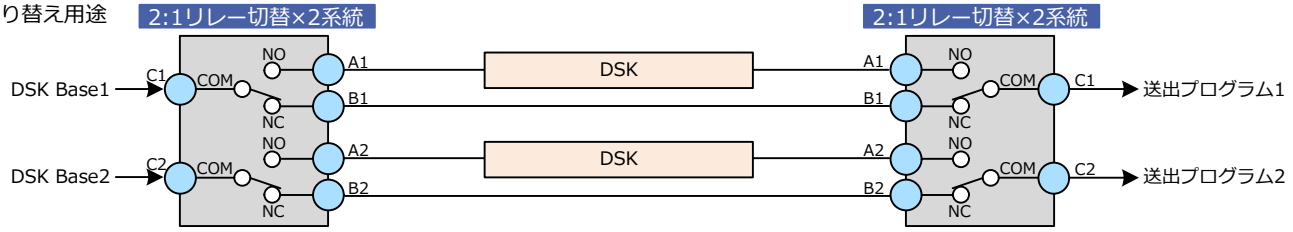

■アナログ映像信号分配　DVU-359/259 NPF-EQA

・1系統のNTSCアナログコンポジット信号または同期信号
(BBS/3値SYNC)を8分配出力します。
1入力/1スルー出力/8分配出力
・5C-2Vケーブルで250m までの減衰特性を補償可能
・レベル調整(±2.0dB)機能
・入力信号有無と映像フォーマット監視機能（SNMP）

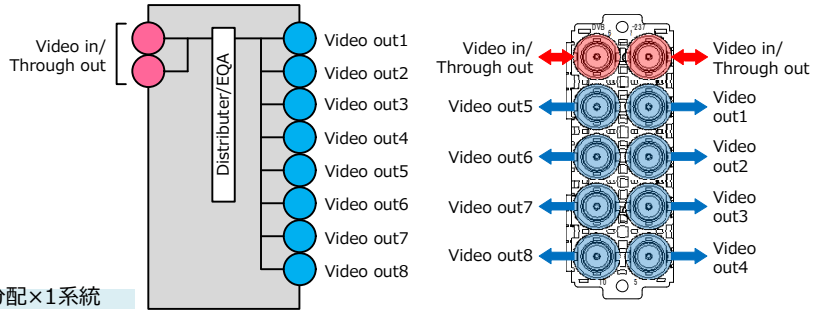

■アナログ音声信号分配　DAU-091/163 NPF-A-ADA4　DAU-091/164 NPF-A-ADA8

・2タイプ　1系統のアナログステレオオーディオ信号を4分配(4DA) 1入力/1スルー出力/4分配出力　1Slot幅
　　1系統のアナログステレオオーディオ信号を8分配(8DA) 1入力/1スルー出力/8分配出力　2Slot幅
・出力音声はステレオ、或いはL分岐の選択肢　無音監視機能（SNMP）

アナログステレオオーディオ信号4分配(4DA)

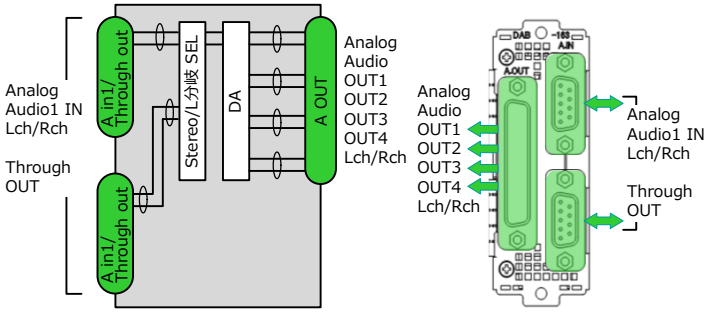

アナログステレオオーディオ信号8分配(8DA)

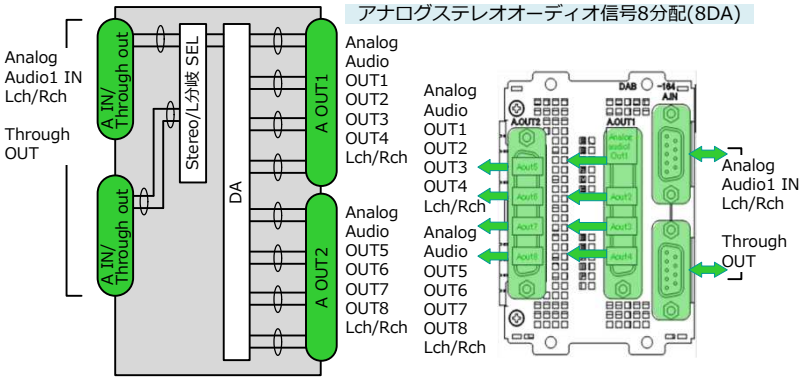

■AES音声信号分配　DAU-092/167 AES-DA

・ 1系統のAES/EBU デジタルオーディオ信号を9分配、2系統にして各4分配に分割することも可能です
・ LTC信号、WC信号分配に対応します
・ 入力信号無し、無音、入力サンプリング周波数、同期、パリティエラー監視機能（SNMP）

1系統×9分配

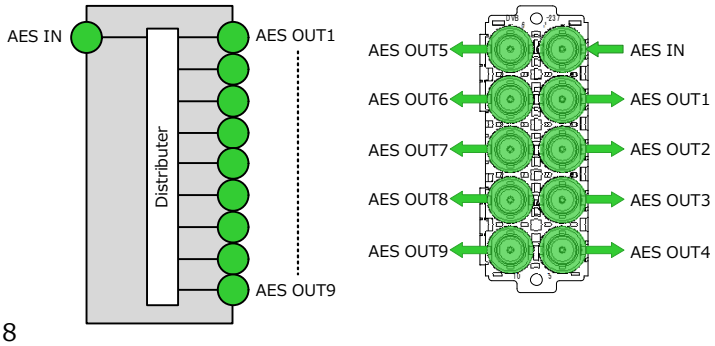

2系統×4分配

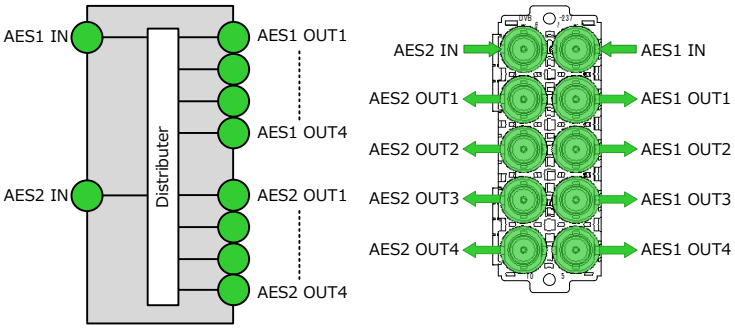

■AES音声Selector　DAU-093/172 NPF-AES-SEL1　DAU-093/173 NPF-AES-SEL2

・6入力×4出力、12入力×8出力の2種類
・マトリクスは2通りのI/Oアレンジが可能（GUIから切替）・・・6入力×4出力 or 8入力×2出力、　12入力8出力 or 16入力4出力
・ソフトミュート処理でクリックレスの切り替えが可能（クリーンスイッチ）
・入力信号無し、パリティエラー　出力サンプリング周波数、無音、同期監視機能（SNMP）

6×4 or 8×2

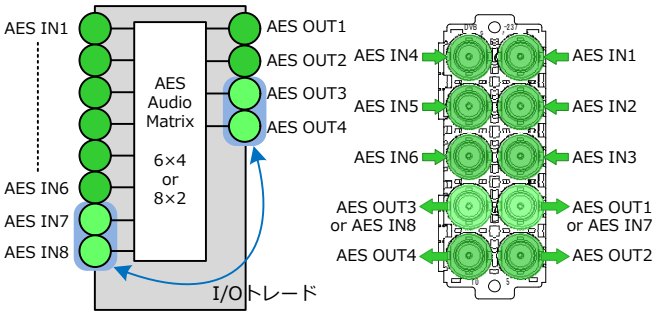

12×8 or 16×4

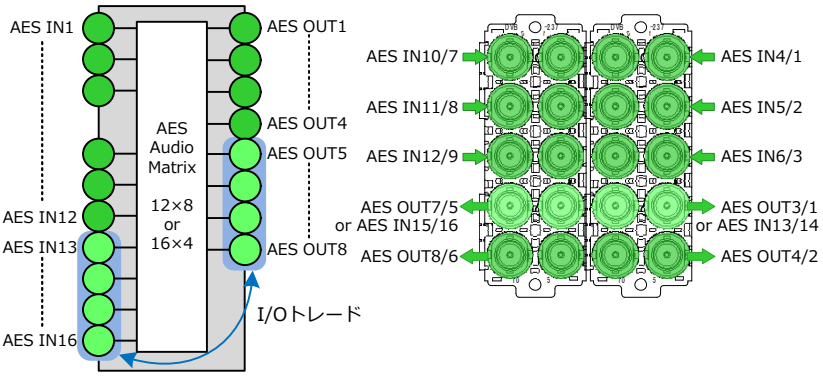

■アナログ音声信号A/D変換　DAU-089/152 NPF-A-AD

・1系統、或いは2系統のステレオアナログ音声信号入力をAES/EBUデジタル音声信号に変換します。
・48kHzサンプリング、24bit 量子化、入力インピーダンス切替え(600Ω/High(10kΩ))、アナログ基準レベル設定（-20dBm/0dBm/+2dBm/+4dBm）
・外部同期信号（BBSまたは3値SYNC）に同期した共通の48kHzクロック信号にて同一棚板の複数のA/Dモジュールをドライブすることが可能
・無音、内部同期回路の監視機能（SNMP）

1系統A/D変換 4出力

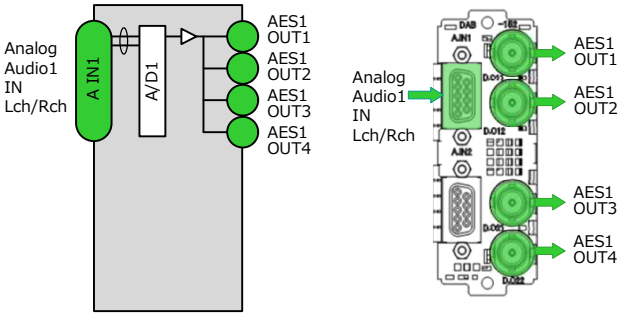

2系統A/D変換 各2出力

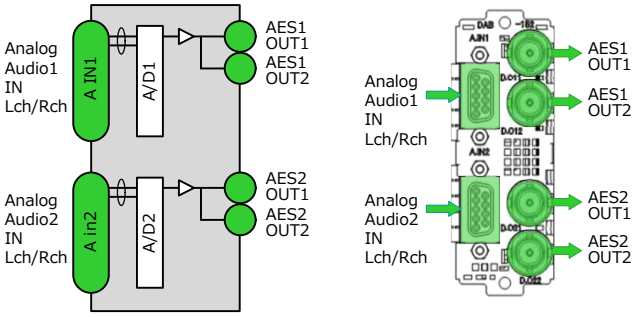

■デジタル音声信号D/A変換　DAU-090/156 NPF-A-DA

・1系統、或いは2系統のAES/EBUデジタル音声信号をステレオアナログ音声信号に変換します。
・系統毎に量子化20/24bit、サンプルレート自動判別(32kHz/44.1kHz/48kHz)、アナログ基準レベルの設定が可能（0dBm/+2dBm/+4dBm）
・無音、入力信号無し、入力サンプリング周波数、パリティエラーを監視（SNMP）

1系統D/A変換 4出力

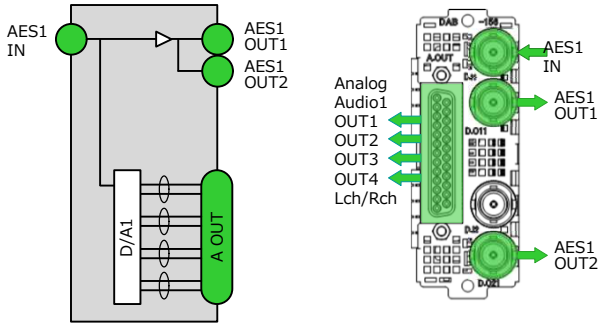

2系統D/A変換 各2出力

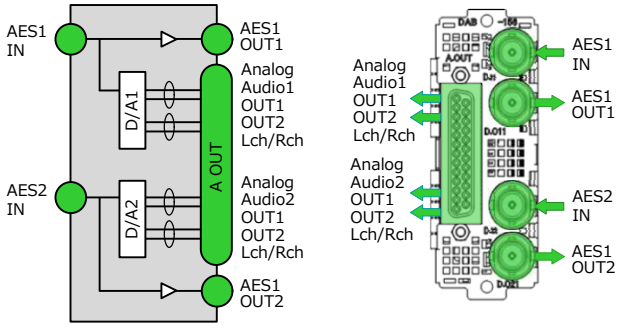

■外部コントローラ

棚板内スロット情報表示

映像変換機能ブロック図表示

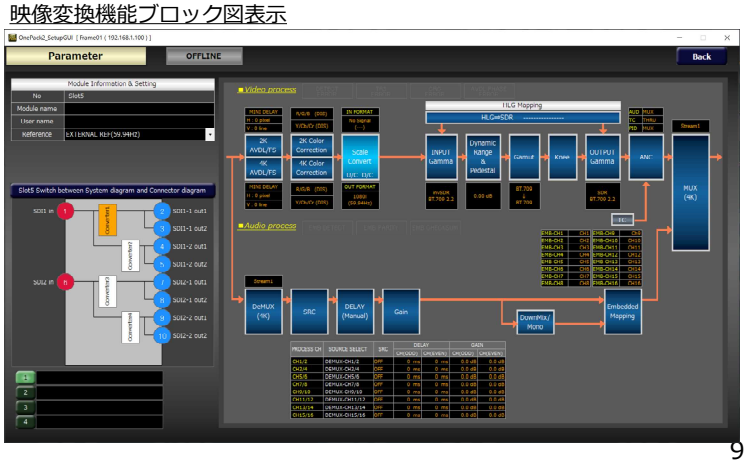

■構成・定格

■棚板・電源・制御

構成	型名・製品名
棚板（AC電源用棚板）	DVF-141 OnePackⅡ 2U棚板 [NPF-FRM-2U]
棚板（DC28V電源ヘリ用棚板）	DVF-142 OnePackⅡ 2U棚板 [NPF-FRM-DC28]
AC-DC電源　二重化2式	DPU-132 OnePackⅡ 2U棚板用AC電源 [NPF-PWR-ACIN]
DC-DC電源（DC28V）二重化2式	DPU-133 OnePackⅡ 2U棚板用DC28V電源 [NPF-PWR-DC28]
制御モジュール	DCU-090 NPF-CTRL(Front:DCU-090 NPF-CTRL、Rear:DCB-910 NPF-CTRL-CN)

定格		
入力信号	リファレンス信号	BBS、BBS+ID、又はHD3値SYNC BNC 75Ω（ループスルー）
	リファレンスフォーマット	BBS： 525i-ID、625i　HD 3値SYNC： 1080i/59.94、50、29.97、23.98
外部I/F	ARCNET	ARC1/ARC2　5Mbps　BNC 75Ω（ループスルー）
	Ethernet	ETH　100BASE-TX　RJ-45
	TC	LTC　SMPTE 12M-1準拠　BNC　Hi受
	GPI	D-Sub15　入出力アサイナブル 12ポート　電源・FANアラーム
実装スロット	10スロット（制御モジュール含まず）	
最大消費電力	370VA以下	Slot1～Slot10未実装状態時20VA以下
動作温度	0℃～40℃	
動作湿度	20%～80%（ただし結露なきこと）	
電源	電圧範囲 AC90V～264V連続入力	周波数範囲　50Hz / 60Hz （単相 47Hz ～ 63Hz）
外形寸法	465mm(W)×88mm(H)×360mm(D)	突起物含まず
質量	棚板　7.8kg以下（Slot1～Slot10は未実装、シングル電源時）	2重化電源（オプション）1.1kg以下

■SDI信号分配　DVU-354/237 DDA

構成	型名・製品名
DVF-354/237 DDA	Front module：DVF-354 NPF-DDA　Rear module：DVB-237 NPF-DDA-REAR

定格	
入力信号	SDI SMPTE2081-10、SMPTE2082-10、424M、292M、259M-C、EN50083-9　75Ω BNC
出力信号	SDI SMPTE2081-10、SMPTE2082-10、424M、292M、259M-C、EN50083-9　75Ω BNC
動作温度/湿度	0℃～40℃ / 20%～80%（ただし結露なきこと）
消費電力	6VA（+12V 0.5A）
質量	600g

■調相/映像変換、DSK、3D LUT、4分割画面機能　DVU-345/238 PROC/SDI

構成	型名・製品名
DVF-345/238 PROC/SDI	Front module：DVF-345 NPF-PROC　Rear module：DVB-238 NPF-SDI-REAR

定格		
入力信号	SDI SMPTE2081-10、SMPTE2082-10、424M（Level-A）、292M 0.8Vp-p 75Ω BNC	
	AES/EBU SMPTE276M 1.0Vp-p 75Ω BNC	
出力信号	SDI SMPTE2081-10、SMPTE2082-10、424M（Level-A）、292M 0.8Vp-p 75Ω BNC	
	AES/EBU SMPTE276M 1.0Vp-p 75Ω BNC	
映像フォーマット	12G-SDI	2160p/59.94、2160p/50
	6G-SDI	2160p/29.97、2160p/23.98
	3G-SDI	1080p/59.94（Level-A）、1080p/50（Level-A）
	HD-SDI	1080i/59.94、1080i/50、1080p/29.97、1080psf/29.97、1080p/23.98、1080psf/23.98
動作温度/湿度	0℃～40℃ / 20%～80%	
消費電力	24VA（+12V 2.0A）	
質量	600g	

■8ch/16ch DeMux/Mux+Converter DVU-345/239 PROC/AES4　DVU-345/240 PROC/AES8

構成	型名・製品名
DVF-345/239 PROC/AES4	Front module：DVF-345 NPF-PROC　Rear module：DVB-239 NPF-AES4-REAR
DVF-345/240 PROC/AES8	Front module：DVF-345 NPF-PROC　Rear module：DVB-240 NPF-AES8-REAR

定格		
入力信号	SDI SMPTE2081-10、SMPTE2082-10、424M（Level-A）、292M 0.8Vp-p 75Ω BNC	
	AES/EBU SMPTE276M 1.0Vp-p 75Ω BNC	
出力信号	SDI SMPTE2081-10、SMPTE2082-10、424M（Level-A）、292M 0.8Vp-p 75Ω BNC	
	AES/EBU SMPTE276M 1.0Vp-p 75Ω BNC	
映像フォーマット	12G-SDI	2160p/59.94、2160p/50
	6G-SDI	2160p/29.97、2160p/23.98
	3G-SDI	1080p/59.94（Level-A）、1080p/50（Level-A）
	HD-SDI	1080i/59.94、1080i/50、1080p/29.97、1080psf/29.97、1080p/23.98、1080psf/23.98
動作温度/湿度	0℃～40℃ ： 20%～80%（ただし結露なきこと）	
消費電力	24VA（+12V 2.0A）	
質量	600g	

■SDI信号 Selector　DVU-344/241 SEL1　DVU-344/242 SEL2　DVU-344/243 SEL3

構成	型名・製品名
DVU-344/241 SEL1	Front module：DVF-344　NPF-SEL-XPT　Rear module：DVB-241 NPF-SEL1-REAR
DVU-344/242 SEL2	Front module：DVF-344　NPF-SEL-XPT　Rear module：DVB-242 NPF-SEL2-REAR
DVU-344/243 SEL3	Front module：DVF-344　NPF-SEL-XPT　Rear module：DVB-243 NPF-SEL3-REAR

定格	
入力信号	SDI SMPTE2081-10、SMPTE2082-10、424M、292M、259M-C、EN50083-9 75Ω BNC
出力信号	SDI SMPTE2081-10、SMPTE2082-10、424M、292M、259M-C、EN50083-9 75Ω BNC
消費電力	24VA（+12V 2.0A）
質量	600g

■2:1 SDI信号 リレー切替器　DVU-358/256 SDI-RL

構成	型名・製品名
DVU-358/256 SDI-RL	Front module：DVU-358　NPF-SDI-RL　Rear module：DVB-256 NPF-SDI-RL-REAR

定格	
入力信号	SDI SMPTE2081-10、SMPTE2082-10、292M 0.8Vp-p 75Ω BNC
	AES/EBU SMPTE276M 1.0Vp-p 75Ω BNC
出力信号	SDI SMPTE2081-10、SMPTE2082-10、292M 0.8Vp-p 75Ω BNC
	AES/EBU SMPTE276M 1.0Vp-p 75Ω BNC
消費電力	0.37VA
質量	200g

■アナログ映像信号分配　DVU-359/259 NPF-EQA

構成	型名・製品名
DVU-359/259 NPF-EQA	Front module：DVU-359　NPF-EQA　Rear module：DVB-259 NPF-EQA-REAR

定格	
入力信号	NTSCアナログコンポジット信号、または3値SYNC信号　1.0Vp-p 75Ω BNC 不平衡　1系統
出力信号	NTSCアナログコンポジット信号、または3値SYNC信号　1.0Vp-p 75Ω BNC 不平衡　8系統＋スルー1系統
信号伝達距離	250mまで補償　ケーブル補償調整は基板前面ボリウムで行う
レベル調整	±2.0dB　基板前面ボリュームで行う
周波数特性(100kHz基準)	1Vp-pに対し60Hz～6MHz　± 0.5dB以内、6～8MHz　　0～-1.0dB以内、8MHz～　下降特性
消費電力	3.0W以下
質量	350g

■アナログ音声信号分配　DAU-091/163 NPF-A-ADA4　DAU-091/164 NPF-A-ADA8

構成	型名・製品名
DAU-091/163 NPF-A-ADA4	Front module：DAU-091　NPF-A-ADA　Rear module：DAB-163 NPF-A-ADA4-REAR
DAU-091/164 NPF-A-ADA8	Front module：DAU-091　NPF-A-ADA　Rear module：DAB-164 NPF-A-ADA8-REAR

定格・性能	
アナログ音声入力	アナログ音声　平衡1系統　600Ω／入インピーダンス(10kΩ)　D-SUB 9ピンメス
最大入力レベル	+24dBm/600Ω
アナログ音声出力	アナログ音声　平衡4系統(8系統) 100Ω (600Ω負荷に適す)　D-SUB 25ピンメス
最大出力レベル/偏差	+24dBm/600Ω　/　1kHz入力信号において±0.2dB以内　+4dBm入力／+4dBm出力
周波数特性	30Hz~20kHzにおいて1kHzの入力信号で±0.2dB以内　+4dBm入力／+4dBm出力　(30/100/15k/20kにて測定)
消費電力	4分配：4.2W(基準入力時) 9.6W(最大入力時)　8分配：6W(基準入力時) 17.4W(最大入力時)
質量	4分配：400g　8分配：550g

■AES音声信号分配　DAU-092/167 AES-DA

構成	型名・製品名
DAU-092/167 AES-DA	Front module：DAU-092　NPF-A-DDA　Rear module：DAB-167 NPF-A-DDA-REAR

定格・性能	
デジタル音声信号入力	AES/EBU（不平衡 1Vp-p）2系統
LTC入力	不平衡 0.5V~4.5Vp-p 1kΩ BNC
WC入力	不平衡 0.5V~4.5Vp-p 1kΩ BNC
デジタル音声信号出力	AES/EBU（不平衡 1Vp-p）9系統
LTC出力/WC出力	不平衡 1Vp-p 75Ω BNC / 不平衡 2.5Vp-p or 1Vp-p 75Ω BNC
分配数	1入力9分配　or　2入力各4分配
動作モード	①AES分配：リクロック On/Off、SRC On/Off　②LTC分配　③WC分配
入力サンプリング周波数/分解能	32kHz/44.1kHz/48kHz　/　20bit/24bit
出力サンプリング周波数/分解能	SRC Off：入力信号と同じ　SRC On：48kHz　/　SRC Off：入力信号と同じ　SRC On：24bit
消費電力	3.4W以下
質量	320g

■AES音声Selector　DAU-093/172 NPF-AES-SEL1　DAU-093/173 NPF-AES-SEL2

構成	型名・製品名
DAU-093/172 NPF-AES-SEL1	Front module：DAU-093　NPF-AES-SEL　Rear module：DAB-172 NPF-AES-SEL1-REAR
DAU-093/173 NPF-AES-SEL2	Front module：DAU-093　NPF-AES-SEL　Rear module：DAB-173 NPF-AES-SEL2-REAR

定格・性能	
マトリクス構成	AES-SEL1：6×4 or 8×2　AES-SEL2：12×8 or 16×4　GUIで選択

定格・性能	
動作モード	クリーンスイッチ　On/Off選択
デジタル音声入力	AES-3id　不平衡 1Vp-p 75Ω BNC
デジタル音声出力	AES-3id　不平衡 1Vp-p 75Ω BNC
入力サンプリング周波数	クリーンスイッチOff：32kHz/44.1kHz/48kHz　クリーンスイッチOn：48kHz　　クリーンスイッチ：ミュート処理
デジタル音声入力分解能	20bit/24bit
出力サンプリング周波数	クリーンスイッチOff：入力信号と同じ　クリーンスイッチOn：48kHz
デジタル音声出力分解能	クリーンスイッチOff：入力信号と同じ　クリーンスイッチOn：24bit
消費電力	5.2W以下
質量	AES-SEL1：310g　AES-SEL2：480g

■アナログ音声信号A/D変換　DAU-089/152 NPF-A-AD

構成	型名・製品名
DAU-089/152 NPF-A-AD	Front module：DAU-089　NPF-A-AD　Rear module：DAB-152 NPF-A-AD-REAR

定格・性能	
アナログ音声入力	入力コネクタ Dサブ-9ピン(メス)×2　ピン配列AES59-2012に準拠　入力インピーダンス：600Ω／High（10KΩ）（切替可能）
基準入力レベル選択	－20dBm／0dBm／＋2dBm／＋4dBm（切替可能）　最大入力レベル　+24dBm／600Ω
デジタル音声出力	AES 3id 1992準拠 75Ω 不平衡 1Vp-p　BNC type（4系統出力）
基準出力レベル選択	-18dBFS／-20dBFS（切替可能）
量子化bit数	24bit
出力サンプリング周波数	48kHz
	1kHz信号入力に対して30Hz~20kHz周波数帯で±0.2dB以内（1kHz基準）アナログ入力+4dBm、デジタル出力-18dBFSで測定
	(30/100/15k/20kHzにて測定)
消費電力	6.5W以下（基準入力時）　7W以下（最大入力時）
質量	410g

■デジタル音声信号D/A変換　DAU-090/156 NPF-A-DA

構成	型名・製品名
DAU-090/156 NPF-A-DA	Front module：DAU-090 NPF-A-DA　Rear module：DAB-156 NPF-A-DA-REAR

定格・性能	
デジタル音声入力	AES 3id 1992準拠 75Ω 不平衡 1Vp-p　BNC type（1系統、或いは2系統入力　系統セレクタブル）
デジタル音声入力基準レベル選択	-18/-20dBFS
デジタル音声出力	AES 3id 1992準拠 75Ω 不平衡 1Vp-p　BNC type（1系統の場合2分配出力、2系統の場合各1出力）
アナログ音声出力	平衡4出力　出力コネクタ Dサブ-25ピン(メス)×1　ピン配列AES59-2012に準拠
アナログ音声出力基準レベル選択	0/+2/+4dBm
アナログ音声最大出力レベル	+24dBm／600Ω
デジタル音声入力サンプリング周波数	32kHz/44.1kHz/48kHz
デジタル音声入力分解能	20bit/24bit
消費電力	6.6W以下(基準入力時)　12W以下(最大入力時)
質量	420g

■棚板外観

寸法	482.6mm(W)×88mm(H)×350mm(D 突起含まず)　374mm(D 突起含む)

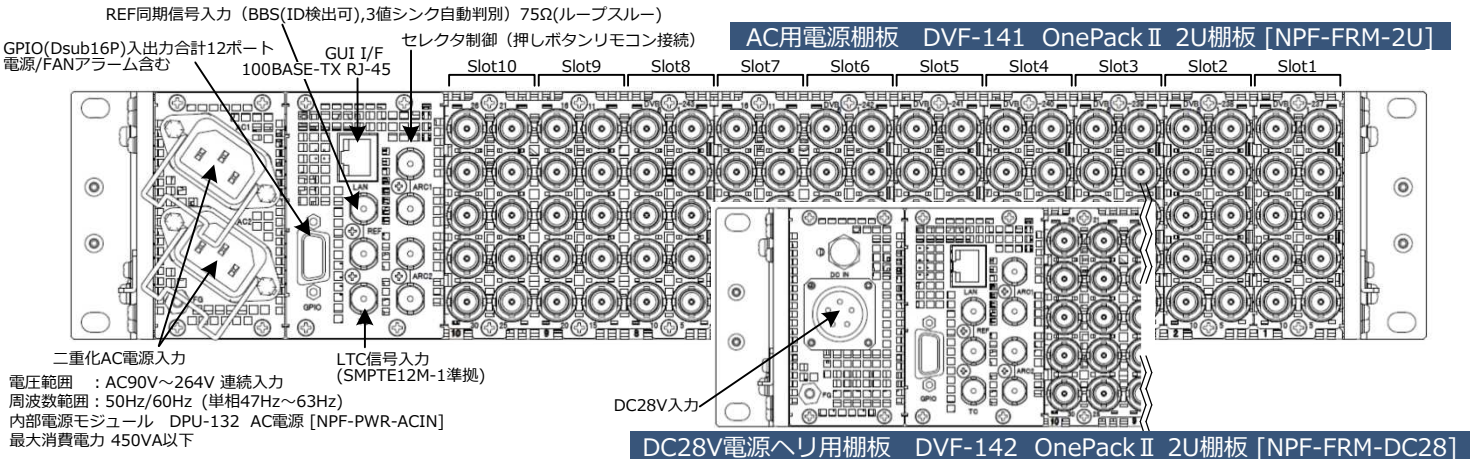

Ikegami

ISO9001認証 JQA-0755　ISO14001認証 JQA-EM3888

池上通信機株式會社　本社：〒146-8567 東京都大田区池上5-6-16　TEL：(03)5700-1111

お問い合わせは　■ www.ikegami.co.jp

営業･ﾏｰｹﾃｨｸﾞ本部：〒146-8567 東京都大田区池上5-6-16 ☎(03)5748-2211代表
大阪支店：〒564-0052 吹田市広芝町9-6第1江坂池上ビル ☎(06)6389-4466代表
名古屋支店：〒465-0051 名古屋市名東区社が丘1-1506加藤第2ビル ☎(052)705-6521代表
札幌営業所：〒060-0031 札幌市中央区北1条東2丁目5-2 札幌泉第2ビル5F ☎(011)231-8218代表
仙台営業所：〒983-0869 仙台市宮城野区鉄砲長西1-14富士フィルム仙台ビル ☎(022)292-2420代表
福岡営業所：〒812-0016 福岡市博多区博多南3-7-10ＳＴビル ☎(092)451-2521代表

●仕様および外観は、改良のため予告なく変更することがあります。
●カタログと実際の製品の色とは印刷の関係で多少異なる場合があります。
●社名及び商品名は、各社の商標及び登録商標です。