Ikegami

# 周辺機器モジュール OnePack Ⅱ Series

## アナログ音声信号分配器 Analog Audio Distributer

## DAU-091/DAB-163 NPF-A-ADA4
## DAU-091/DAB-164 NPF-A-ADA8

アナログステレオオーディオ信号を分配する活線挿抜対応のモジュール

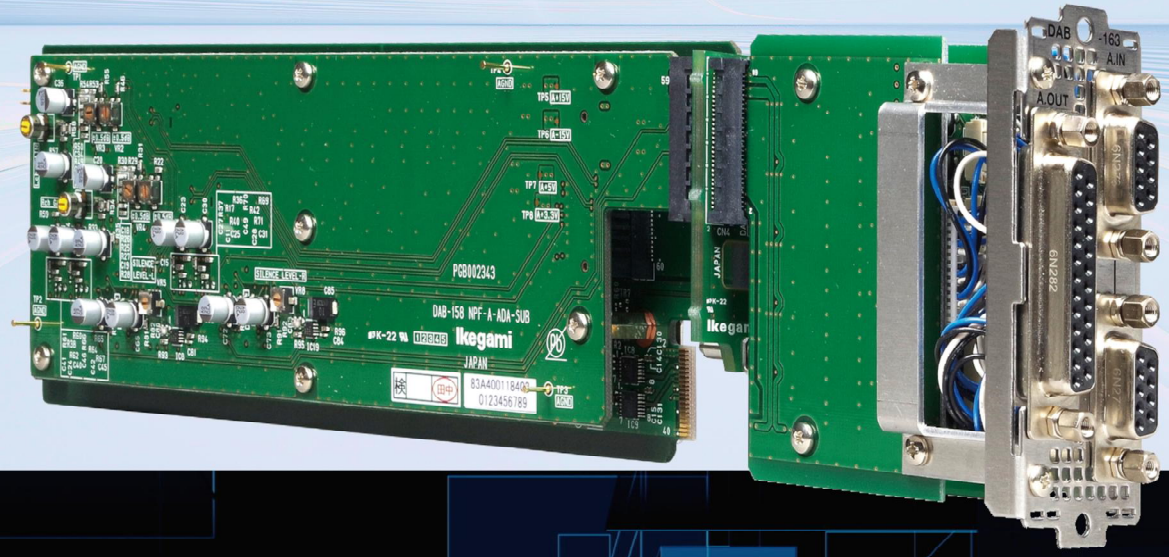


・2タイプ
　1系統のアナログステレオオーディオ信号を4分配(4DA)　1入力/1スルー出力/4分配出力
　1系統のアナログステレオオーディオ信号を8分配(8DA)　1入力/1スルー出力/8分配出力
・音声レベルは0dB/+20dBが選択でき、L/R個別に±10dBの調整機能
・出力音声はステレオ、或いはL分岐の選択肢
・無音監視機能・・・GUI、SNMPマネージャに通知
・活線挿抜（ホットスワップ）対応




OnePack Ⅱ 周辺機器棚板

# アナログ音声信号分配　DAU-091/DAB-163 NPF-A-ADA4　DAU-091/DAB-164 NPF-A-ADA8

■概要
・アナログステレオ音声信号を分配するモジュール
・4分配モジュールと8分配モジュールの2タイプ
　1入力/1スルー出力/4分配　1スロット幅
　1入力/1スルー出力/8分配　2スロット幅
・入力音声信号レベルは0dB/+20dBが選択でき、更にL/R個別にｔ10dB調整が可能です
・出力音声信号はステレオ、或いはL分岐切替機能を備えています
・無音を検出した場合にはGUI、或いはSNMPマネージャに対して通知することができます

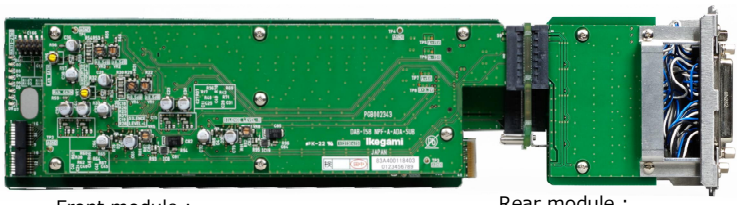

Front module :
DAU-091 NPF-A-ADA

Rear module :
DAB-163 NPF-A-ADA4-REAR
DAB-164 NPF-A-ADA8-REAR

1入力4分配　DAB-163 NPF-A-ADA4-REAR 背面コネクタI/F

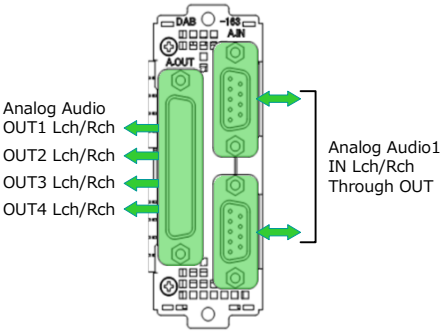


アナログステレオ音声
4分配

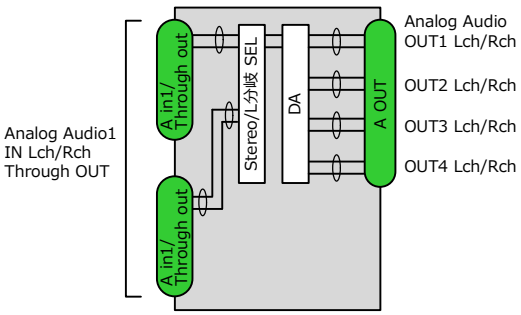


1入力8分配　DAB-164 NPF-A-ADA8-REAR 背面コネクタI/F

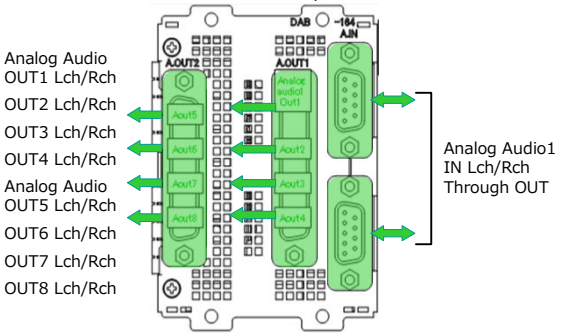


アナログステレオ音声
8分配

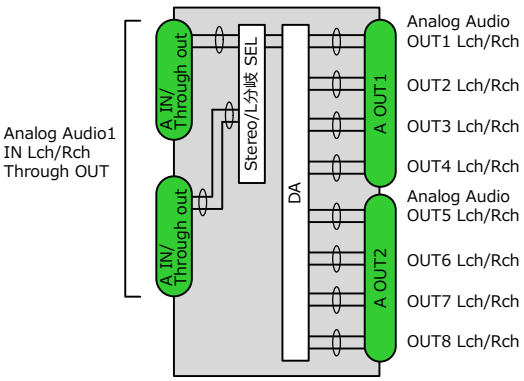


| 構成 | 型名・製品名 |
|---|---|
| DAU-091/163 NPF-A-ADA4 | Front module : DAU-091　NPF-A-ADA　Rear module : DAB-163 NPF-A-ADA4-REAR |
| DAU-091/164 NPF-A-ADA8 | Front module : DAU-091　NPF-A-ADA　Rear module : DAB-164 NPF-A-ADA8-REAR |

| 定格・性能 | |
|---|---|
| アナログ音声入力/スルー出力 | アナログ音声　平衡1系統　600Ω／入インピーダンス(10kΩ)　D-SUB 9ピンメス |
| 最大入力レベル | +24dBm/600Ω |
| アナログ音声出力 | アナログ音声　平衡4系統(8系統) 100Ω (600Ω負荷に適す)　D-SUB 25ピンメス |
| 最大出力レベル | +24dBm/600Ω |
| レベル偏差 | 1kHz入力信号において±0.2dB以内　+4dBm入力／+4dBm出力 |
| 周波数特性 | 30Hz~20kHzにおいて1kHzの入力信号で±0.2dB以内　+4dBm入力／+4dBm出力　(30/100/15k/20kにて測定) |
| S/N | 22Hz~22kHz BPF Onにおいて90dB以上　+4dBm入力／+4dBm出力 |
| 歪み率 | 定格入力で0.1%以下、20dBアップで0.1%以下　+4dBm入力／+4dBm出力　(30/1k/20kにて測定) |
| L/R間クロストーク | 8kHzにおいて80dB以上　+4dBm入力／+4dBm出力　(L→R／R→Lにて測定) |
| 動作温度 | 0~40℃ |
| 動作湿度 | 20~80% (結露なきこと) |
| 消費電力 | 4分配：4.2W(基準入力時) 9.6W(最大入力時)　8分配：6W(基準入力時) 17.4W(最大入力時) |
| 質量 | 4分配：400g　8分配：550g |

Ikegami
池上通信機株式會社
お問い合わせは
本社：〒146-8567 東京都大田区池上5-6-16
TEL：(03)5700-1111
■ www.ikegami.co.jp

営業･ﾏｰｹﾃｨﾝｸﾞ本部：〒146-8567 東京都大田区池上5-6-16 ☎(03)5748-2211代表
大阪支店：〒564-0052 吹田市広芝町9-6第1江坂池上ビル ☎(06)6389-4466代表
名古屋支店：〒465-0051 名古屋市名東区社が丘1-1506加藤第2ビル ☎(052)705-6521代表
九州支店：〒812-0016 福岡市博多区博多駅南3-7-10STビル4F ☎(092)451-2521代表
札幌営業所：〒060-0031 札幌市中央区北1条東2丁目5-2 いちご札幌創成第2ビル5F ☎(011)231-8218代表
仙台営業所：〒983-0869 仙台市宮城野区鉄砲長西1-14富士フィルム仙台ビル ☎(022)292-2420代表

ISO9001認証 JQA-0755　ISO14001認証 JQA-EM3888

●仕様および外観は、改良のため予告なく変更することがあります。
●カタログと実際の製品の色とは印刷の関係で多少異なる場合があります。
●社名及び商品名は、各社の商標及び登録商標です。
●価格は予告なく変更する場合があります。