Ikegami

Broadcast 4K Monitors Lineup

4K HDR HQLM Series

4K HDR

HQLM-3125X

31 型 4K/HD マルチフォーマット液晶マスターモニタ

4K 放送における映像素材確認の基軸を見据えた HDR 対応の 4K マスターモニタ。有効表示エリア全域 1,000nits、コントラスト比 100 万:1、忠実な色再現性といった実力が、マスターモニタに求められる 4K 映像制作における基準器としてクリエイティブな番組制作をサポートします。

31-inch 4K LCD	4096x2160 pixel	178˚ (H/V)	Contrast 1M:1	1,000 nits
BT.2020	DCI-P3 D65	DCI-P3	ACES	Adobe RGB
12G-SDI	3G/HD-SDI	HDMI (HDCP)	Embedded Audio	Analogue Audio Out
HDR HLG/PQ	HD/UHD (2K/4K)	UMD IMD	3D LUT CC	Gamut Marker
VITC/LTC	WFM	Vectorscope	CC	
762 x 467 x 172 mm		30 kg		

4K HDR

HQLM-3120W

31 型 4K/HD マルチフォーマット液晶モニタ

放送業務、デジタルシネマ映像素材を用いたシステムでの運用に適した HDR 対応の放送用マルチフォーマット対応のモニタ。豊富な信号入力フォーマットを備え、4K 映像素材を用いたシステム運用はもちろん、HD 番組・映像制作を手掛ける放送局等のニーズに応えます。色再現性、視野角、応答速度に優れた IPS 液晶パネルを採用。31.1 型 4K UHD(4096×2160)10bit パネル の採用により、4K 入力画素をリサイズ無しの画素表示でリアルに再現するとともに忠実度の高い階調表現と色再現性を実現しています。

31-inch 4K LCD	4096x2160 pixel	178˚ (H/V)	Contrast 1,500:1	350 nits
BT.2020	DCI-P3	ACES	Adobe RGB	
12G-SDI	3G/HD-SDI	HDMI (HDCP)	Embedded Audio	Analogue Audio Out
HDR HLG/PQ	HD/UHD (2K/4K)	UMD IMD	VITC/LTC	WFM
Vectorscope	CC	Auto Calibration*		
750 x 459 x 107.2 mm		14.5 kg		

* オプション

4K HDR

HQLM-1720WR

17 型 4K/HD マルチフォーマット液晶モニタ

19 インチラックマウントに実装できる HDR 対応の放送用マルチフォーマット対応のモニタ。4K 映像素材を用いたシステム運用はもちろん HD 番組・映像制作を手掛ける放送局、プロダクションの副調整室（番組制作サブ）、編集・モニタ棚、中継車搭載用等さまざまな用途で活用されるスペックを満たしています。色再現性、視野角、応答速度に優れた LED 直下型バックライトの IPS 液晶パネルを採用。4K UHD(3840×2160) パネルの採用により、ITU-R で規定された 4K 入力画素をリサイズ無しの画素表示でリアルに再現します。

17-inch 4K LCD	3840x2160 pixel	178˚ (H/V)	Contrast 800:1	450 nits
BT.2020	DCI-P3	ACES	Adobe RGB	
12G-SDI	3G/HD-SDI	HDMI (HDCP)	Embedded Audio	Analogue Audio Out
HDR HLG/PQ	HD/UHD (2K/4K)	UMD IMD	VITC/LTC	WFM
Vectorscope	CC	Auto Calibration*		
428 x 309 x 145 mm		8.5 kg	7RU	

* オプション

HQLM シリーズの特長

HDR High Dynamic Range

4K SDR イメージ

4K HDR イメージ

HDR は、直接バックライト (輝度 1,000 nits) を使用し、Hybrid Log-Gamma (HLG) および SMPTE ST 2084(PQ) などに準拠しています。これらの機能は、ITU-R BT.2020 および BT.2100 HDR 規格に準拠しています。HQLM シリーズは、ITU-R BT.2020 規格に対応した広色域を実現しています。ITU-R BT.709/DCI-P3 D65/DCI-P3/ACES/Adobe RGB 規格にも対応しています。

ビデオ入出力

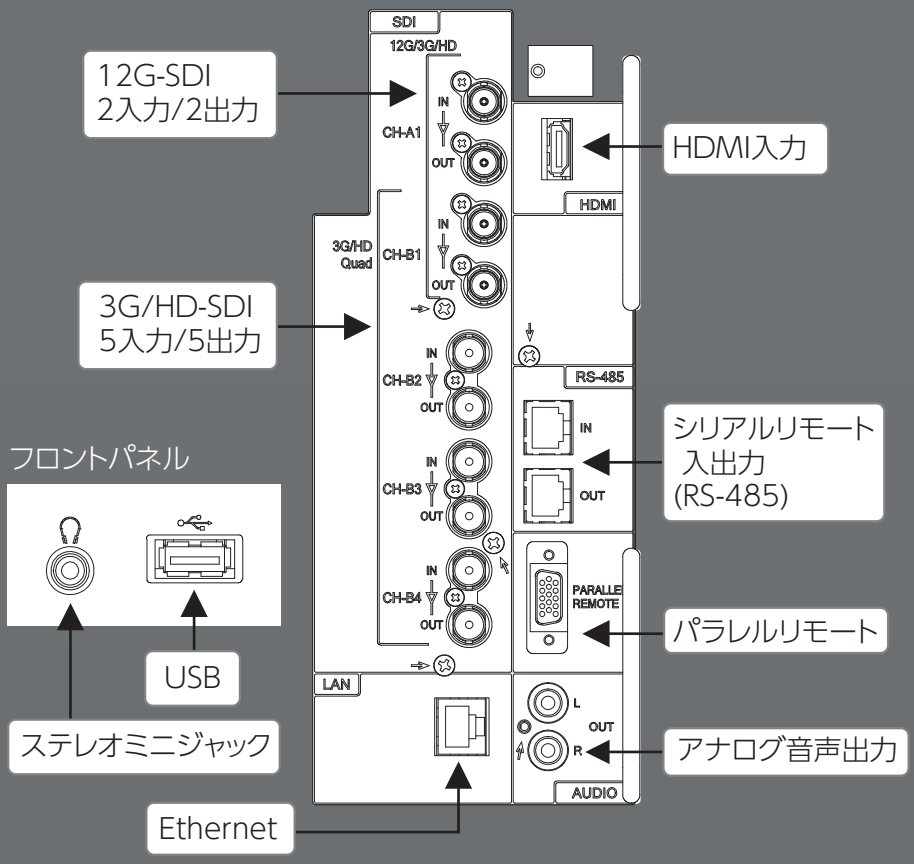

■仕様

	HQLM-3125X	HQLM-3120W	HQLM-1720WR
パネル性能			
種類	a-Si TFT アクティブマトリクス	a-Si TFT アクティブマトリクス	a-Si TFT アクティブマトリクス
画素	4K UHD 4096×2160	4K UHD 4096×2160	4K UHD 3840×2160
サイズ	31.1 型	31.1 型	17.3 型
画面輝度	1000 nits（パネル単体ピーク輝度）	350 nits（パネル単体ピーク輝度）	450 nits（パネル単体ピーク輝度）
コントラスト比	1,000,000：1	1500：1	800：1
表示色	10.7 億色	10.7 億色	1,677 万色
視野角（上下 / 左右）	178°	178°	178°
総合定格			
電源電圧	AC100-120V/200-240V	AC100-120V/200-240V	AC100-120V/200-240V
消費電力 (最大)	AC:450W	AC:150W	AC:120W
温度 / 湿度	動作：0℃～+35℃/20%～85%（非結露） 保存：-10℃～+50℃/10%～85%（非結露）	動作：0℃～+40℃/20%～85%（非結露） 保存：-20℃～+60℃/5%～85%（非結露）	動作：0℃～+40℃/20%～85%（非結露） 保存：-20℃～+60℃/20%～85%（非結露）
色温度	D65、D93、FILE1～8	D65、D93、FILE1～8	D65、D93、FILE1～8
EOTF	ITU-R BT.2100、SMPTE ST.2084、2.2、2.4、2.6、CRT、S-LOG、S-LOG3、ACES Proxy	ITU-R BT.2100、SMPTE ST.2084、2.2、2.4、2.6、S-LOG、S-LOG3、ACES Proxy	ITU-R BT.2100、SMPTE ST.2084、2.2、2.4、2.6、S-LOG、S-LOG3、ACES Proxy
カラースペース	ITU-R BT.2020＊、ITU-R BT.709、EBU、SMPTE-C、DCI-P3 D65＊、DCI-P3＊、ACES＊、Adobe RGB＊、S-Gamut＊、S-Gamut3.Cine＊、Panel *RGB 色度点は、完全に包含されません。	ITU-R BT.2020＊、ITU-R BT.709、DCI-P3 D65＊、DCI-P3＊、ACES＊、Adobe RGB＊、S-Gumut＊、S-Gumut3.Cine＊、Panel *RGB 色度点は、完全に包含されません。	ITU-R BT.2020＊、ITU-R BT.709、DCI-P3 D65＊、DCI-P3＊、ACES＊、Adobe RGB＊、S-Gumut、S-Gumut3.Cine※、Panel *RGB 色度点は、完全に包含されません。
外形寸法	W762×H467×D172mm	W750×H459×D107.2mm	W428×H309×D145mm
ラック寸法	—	—	7U
質量	約 30kg（本体）	約 14.5kg（本体）	約 8.5kg（本体）
ビデオ入出力			
入力	12G-SDI：2 系統 3G/HD-SDI：5 系統 (うち 2 系統は 12G-SDI と兼用) HDMI(HDCP2.2)：1 系統	12G-SDI：2 系統 3G/HD-SDI：5 系統 (うち 2 系統は 12G-SDI と兼用) HDMI(HDCP2.2)：1 系統	12G-SDI：2 系統 3G/HD-SDI：5 系統 (うち 2 系統は 12G-SDI と兼用) HDMI(HDCP2.2)：1 系統 *
出力	12G-SDI：2 系統 3G/HD-SDI：5 系統 (うち 2 系統は 12G-SDI と兼用)	12G-SDI：2 系統 3G/HD-SDI：5 系統 (うち 2 系統は 12G-SDI と兼用)	12G-SDI：2 系統 3G/HD-SDI：5 系統 (うち 2 系統は 12G-SDI と兼用)
音声			
表示	エンベデッドオーディオレベルメータ (8ch)	エンベデッドオーディオレベルメータ (8ch)	エンベデッドオーディオレベルメータ (8ch)
スピーカ	定格出力 :1W+1W（ステレオ）	定格出力 :1W+1W(ステレオ)	定格出力 :1W+1W(ステレオ)
5.1ch ダウンミックス出力	標準	標準	標準
ヘッドフォン出力	標準	標準	標準

■オプション互換表

	型名	製品名	HQLM-3125X	HQLM-3120W	HQLM-1720WR	備考
ラックマウントアダプタ	RS-1770	ラックマウントアダプタ			●	固定タイプ、7RU height
	RS-1770T	ラックマウントアダプタ			●	チルトタイプ、8RU height with RS-1770T-BP
	RS-1770T-BP	ブランクパネル			●	RS-1770T 用
スタンド	STD-3120T	チルトスタンド		●		受注生産
	STD-3100P	パンスタンド	●	●		受注生産
	STD-1720	固定スタンド			●	
	STD-1720T	チルトスタンド			●	チルト角 : 下 8°、上 15°
ハンドル	GR-1720	ハンドル			●	
保護パネル	PP-1720	保護パネル			●	
キャリングケース	CC-Q3125	ハードキャリングケース	●			受注生産
	CC-Q3120	ハードキャリングケース		●		受注生産
	CC-Q1720	ハードキャリングケース			●	受注生産
リモートコントローラ	RCT-30A	赤外線リモートコントローラ	●	●	●	
	SRC-400	シリアルリモートコントローラ	●	●	●	ループスルー接続で最大 96 台のモニターを制御可能 受注生産

ラックマウントアダプタ

RS-1770/1770T
19 インチラックマウントアダプタ

リモートコントローラ

RCT-30A
赤外線リモートコントローラ

外観図 単位 :mm

HQLM-3125X

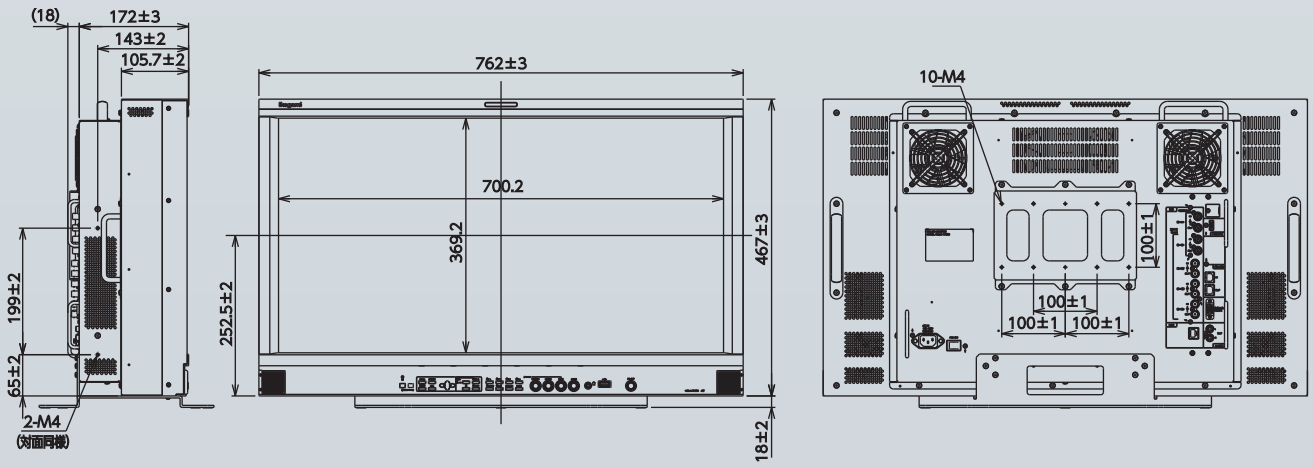

HQLM-3120W

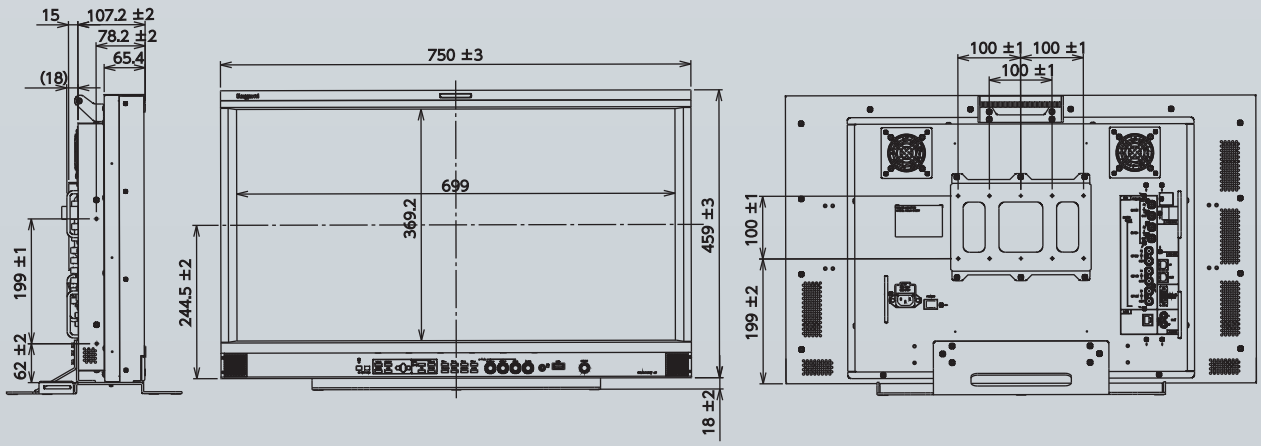

HQLM-1720WR

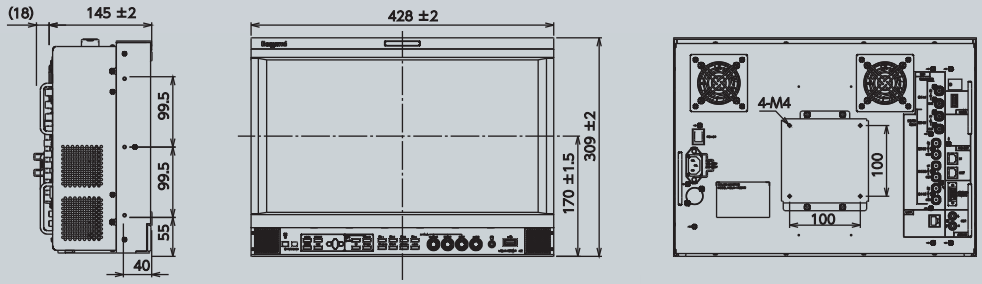

Broadcast 4K Monitors Lineup

Ikegami

ISO 9001認証 JQA-0755　ISO 14001認証 JQA-EM3888

池上通信機株式會社 | 本社：〒146-8567 東京都大田区池上5-6-16
TEL：(03)5700-1111

お問い合わせは　■ www.ikegami.co.jp

営業・マーケティング本部：〒146-8567 東京都大田区池上5-6-16 ☎(03)5748-2211代表
大阪支店：〒564-0052 吹田市広芝町9-6第1江坂池上ビル ☎(06)6389-4466代表
名古屋支店：〒465-0051 名古屋市名東区社が丘1-1506加藤第2ビル ☎(052)705-6521代表
札幌営業所：〒060-0031 札幌市中央区北1条東2丁目5-2札幌泉第2ビル5F ☎(011)231-8218代表
仙台営業所：〒983-0869 仙台市宮城野区鉄砲町西1-14富士フイルム仙台ビル ☎(022)292-2420代表
福岡営業所：〒812-0016 福岡市博多区博多駅南3-7-10STビル ☎(092)451-2521代表

●仕様および外観は、改良のため予告なく変更することがあります。
●カタログと実際の製品の色とは印刷の関係で多少異なる場合があります。
●社名および商品名は、各社の商標および登録商標です。

U555B2412-SELF　（カタログの記載内容：2025年1月現在）